

55 YEARS experience POWERCOM

POWERCOM

STRINGING EQUIPMENT

RIGANTI FORGING S.A.
POWERCOM TSE DIVISION



>>>>>>>>>>>



CISQ is a member of IQNet
THE INTERNATIONAL CERTIFICATION NETWORK
www.iqnet-certification.com

IQNet, the association of the world's first class certification bodies, is the largest provider of management System Certification in the world. IQNet is composed of more than 30 bodies and counts over 150 subsidiaries all over the globe.

RINA

CERTIFICATO N. 28524/13/S
CERTIFICATE No.

SI CERTIFICA CHE IL SISTEMA DI GESTIONE PER LA QUALITÀ DI
IT IS HEREBY CERTIFIED THAT THE QUALITY MANAGEMENT SYSTEM OF

RIGANTI S.P.A.

VIALE VINCENZO DANDOLO, 5 21100 VARESE (VA) ITALIA
NELLE SEGUENTI UNITÀ OPERATIVE */ IN THE FOLLOWING OPERATIONAL UNITS*
VIA VITTORIO VENETO, 1 21048 Solbiate Arno (VA) ITALIA
VIA COLOMBERA, 70/A 21048 SOLBIATE ARNO (VA) ITALIA
VIA VITTORIO VENETO, 1 21048 SOLBIATE ARNO (VA) ITALIA
RIGANTI FORGING SA VIA TRAVERSA, 5 6710 BIASCA SVIZZERA
RIGANTI FORGING SA VIA LAVEGGIO, 1 6855 STABIO SVIZZERA

Per informazioni sulla validità del certificato, visitare il sito www.rina.org
For information concerning validity of the certificate, you can visit the site www.rina.org

Per i requisiti della norma non applicabili al campo di applicazione del sistema di gestione dell'organizzazione, riferirsi alle informazioni documentate relative
Reference is to be made to the relevant documented information for the requirements of the standard that cannot be applied to the Organization's management system scope

È CONFORME ALLA NORMA */ IS IN COMPLIANCE WITH THE STANDARD*
ISO 9001:2015

PER I SEGUENTI CAMPI DI ATTIVITÀ */ FOR THE FOLLOWING FIELD(S) OF ACTIVITIES*

PROGETTAZIONE E PRODUZIONE DI COMPONENTI MECCANICI E PRODOTTI STAMPATI A CALDO IN ACCIAIO CARBONIO, LEGATO, INOX, SUPERLEGHE MEDIANTE LE FASI DI COSTRUZIONE STAMPI, STAMPAGGIO, TRATTAMENTI TERMICI, LAVORAZIONI MECCANICHE, SALDATURE, CONTROLLI NON DISTRUTTIVI, VERNICIATURA, PROVE ED ANALISI DI LABORATORIO.
PROGETTAZIONE, PRODUZIONE E COMMERCIALIZZAZIONE DI PRESSE, MORSETTONI, MACCHINE ED ATTREZZATURE PER LA TESATURA DI LINEE ELETTRICHE AD ALTA TENSIONE.

IAF:17

DESIGN AND PRODUCTION OF MECHANICAL COMPONENTS AND HOT PRESSING OF PRODUCTS IN CARBON STEEL, ALLOY STEEL, STAINLESS STEEL, SUPERALLOYS THROUGH THE PHASES OF DIE CONSTRUCTION, PRESSING, HEAT TREATMENT, MECHANICAL WORKS, WELDING, NON DESTRUCTIVE TESTING, PAINTING, LABORATORY TESTING AND ANALYSES. DESIGN, PRODUCTION AND MARKETING OF PRESSES, TERMINALS, MACHINES AND EQUIPMENT FOR THE STRINGING OF HIGH VOLTAGE ELECTRICAL LINES.

La validità del presente certificato è subordinata a sorveglianza periodica annuale / semestrale ed al riesame completo del sistema di gestione con periodicità triennale
The validity of this certificate is dependent on an annual / six monthly audit and on a complete review, every three years, of the management system
L'uso e la validità del presente certificato sono soggetti al rispetto del documento RINA: Regolamento per la Certificazione di Sistemi di Gestione per la Qualità
The use and validity of this certificate are subject to compliance with the RINA document: Rules for the certification of Quality Management Systems

Prima emissione *First Issue*	23.01.2013	Data decisione di rinnovo *Renewal decision date*	22.01.2019
Data scadenza *Expiry Date*	22.01.2022	Data revisione *Revision date*	20.01.2020

Fabrizio Freti
Milan Management System Certification, Head

IAF MEMBER OF MULTILATERAL RECOGNITION ARRANGEMENT
ACCREDIA
SGQ N° 002 A
Membro degli Accordi di Mutuo Riconoscimento EA, IAF e ILAC
Signatory of EA, IAF and ILAC Mutual Recognition Agreements

RINA Services S.p.A.
Via Corsica 12 - 16128 Genova Italy

FEDERAZIONE CISQ
www.cisq.com
CISQ è la Federazione Italiana di Organismi di Certificazione dei sistemi di gestione aziendale
CISQ is the Italian Federation of management system Certification Bodies

POWERCOM è da tempo una delle aziende leader nel campo della produzione di attrezzature per la tesatura di linee elettriche aeree. Dal 2019 Powercom è confluita in una nuova Società , Riganti Forging SA - *Powercom TSE Division*.
Il brand "Powercom" resta a garanzia della gamma di prodotti di alta qualità e del servizio offerto, da sempre centrali nella nostra politica aziendale.

La nostra sede operativa e commerciale si trova a Stabio, in Svizzera: qui avviene la produzione di Presse, Stampi, Centraline, Morsetti e guaine.

Impegnati da sempre a svolgere un ruolo primario a fianco dei nostri Clienti, siamo più che convinti che anche attraverso l'utilizzo di prodotti di alta qualità e di lunga durata si può attuare una politica di risparmio a lungo periodo e di tutela dell'Ambiente.

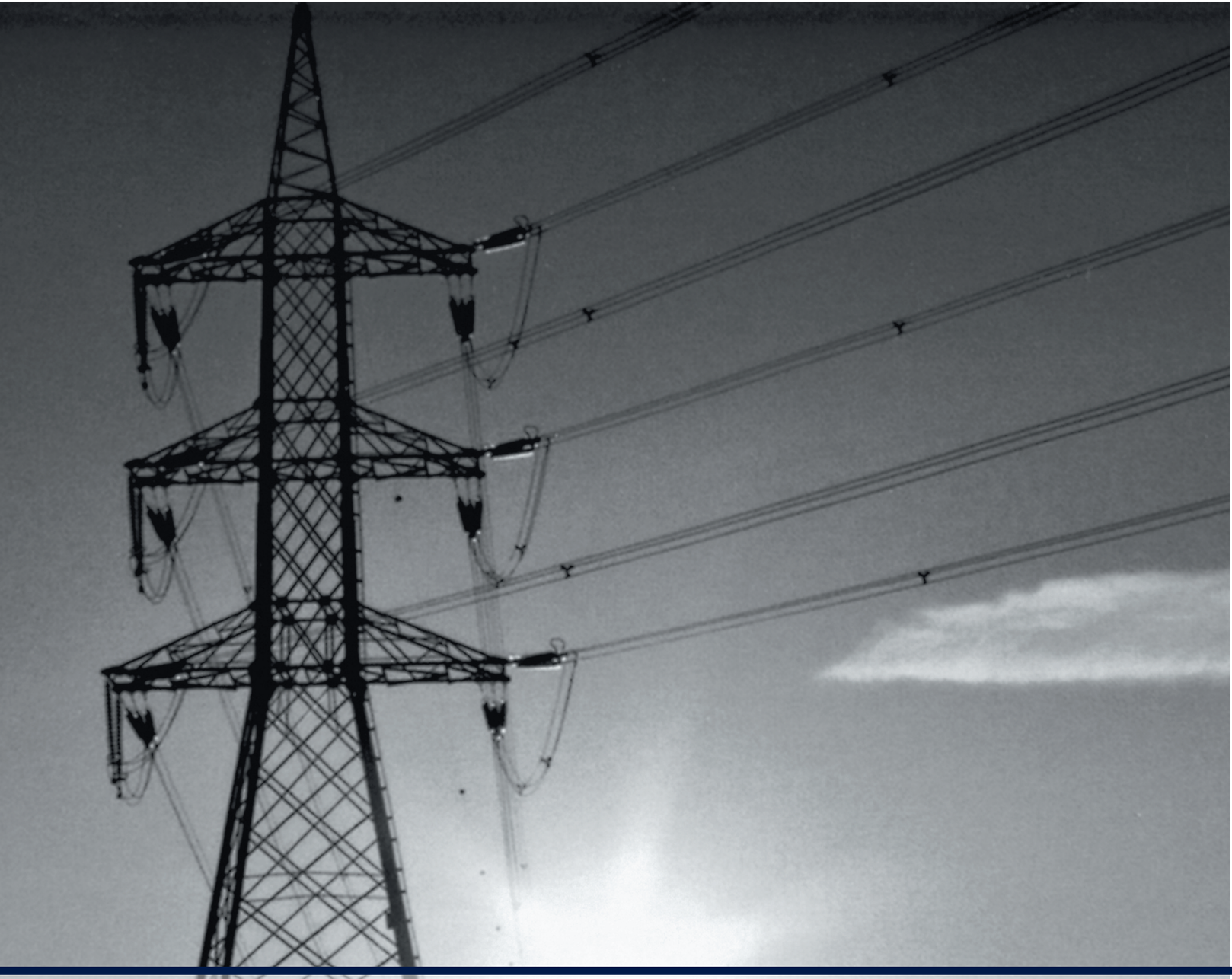

POWERCOM POWERCOM has long been one of the leading companies in the field of equipment production for the tension of overhead power lines.

Since 2019 Powercom has merged into a new company , Riganti Forging SA - Powercom TSE Division.
The brand "Powercom" remains a guarantee of the range of high quality products and the service offered, They have always been central to our corporate policy.
Our operating and sales office is located in Stabio, Switzerland: production takes place here by Presses, Moulds, Controllers, Clamps and liners.

Always committed to play a primary role alongside our customers, we are more than convinced that also through the use of high-quality and long-lasting products you can implement a saving policy at long term and environmental protection.

POWERCOM est depuis longtemps l'une des entreprises leaders dans le domaine de la fabrication d'équipements pour la création de lignes électriques aériennes.

Depuis 2019, Powercom est devenue une nouvelle société , Riganti Forging SA - Powercom TSE Division.
La marque "Powercom" reste la garantie de la gamme de produits de haute qualité et du service offert, Depuis toujours au centre de notre politique d'entreprise.
Notre siège opérationnel et commercial se trouve à Stabio, en Suisse : c'est ici que la production a lieu de Presses, Moules, Moteurs, Tendeurs et Fourrures.

Engagés depuis toujours à jouer un rôle majeur aux côtés de nos clients, nous sommes plus que convaincus que également grâce à l'utilisation de produits de haute qualité et de longue durée peut mettre en œuvre une politique d'économie à à long terme et de protection de l'environnement.

INDICE | INDEX | INDEX

PRESSE	PRESSES	PRESSES	IR P 60	7
			IR P 100	11
			IR P 120	13
			IR P 200	15
STAMPI	DIES	MATRICES		17
POMPE	PUMPS	POMPES	PMM - PMB - PMP	20
TUBI - GIUNTI	PIPES - JOINTS	TUBES - JOINTS		20
			C MS 14012	21
			C ME 16083	21
			C MD 18114	22 > NUOVA NEW NOUVELLE
PUNZONATRICE OLEODINAMICA	PLATE PUNCHING MACHINE	POINÇONNEUSE HYDRAULIQUE	F P 35	23
MATRICI - PUNZONI	DIES - PUNCHES	MATRICES POINÇONS		24
MORSETTONI	CLAMPS	TENDEURS	IR 3103 RAPTOR	27 > NUOVA NEW NOUVELLE
			IR 3104-S	29
			IR 3105-S	31 > NUOVA NEW NOUVELLE
			IR 3107	33
			IR 3111	35
			IR 3106	37
			IR 3112	38
			IR 3108	39
			IR 3109	41

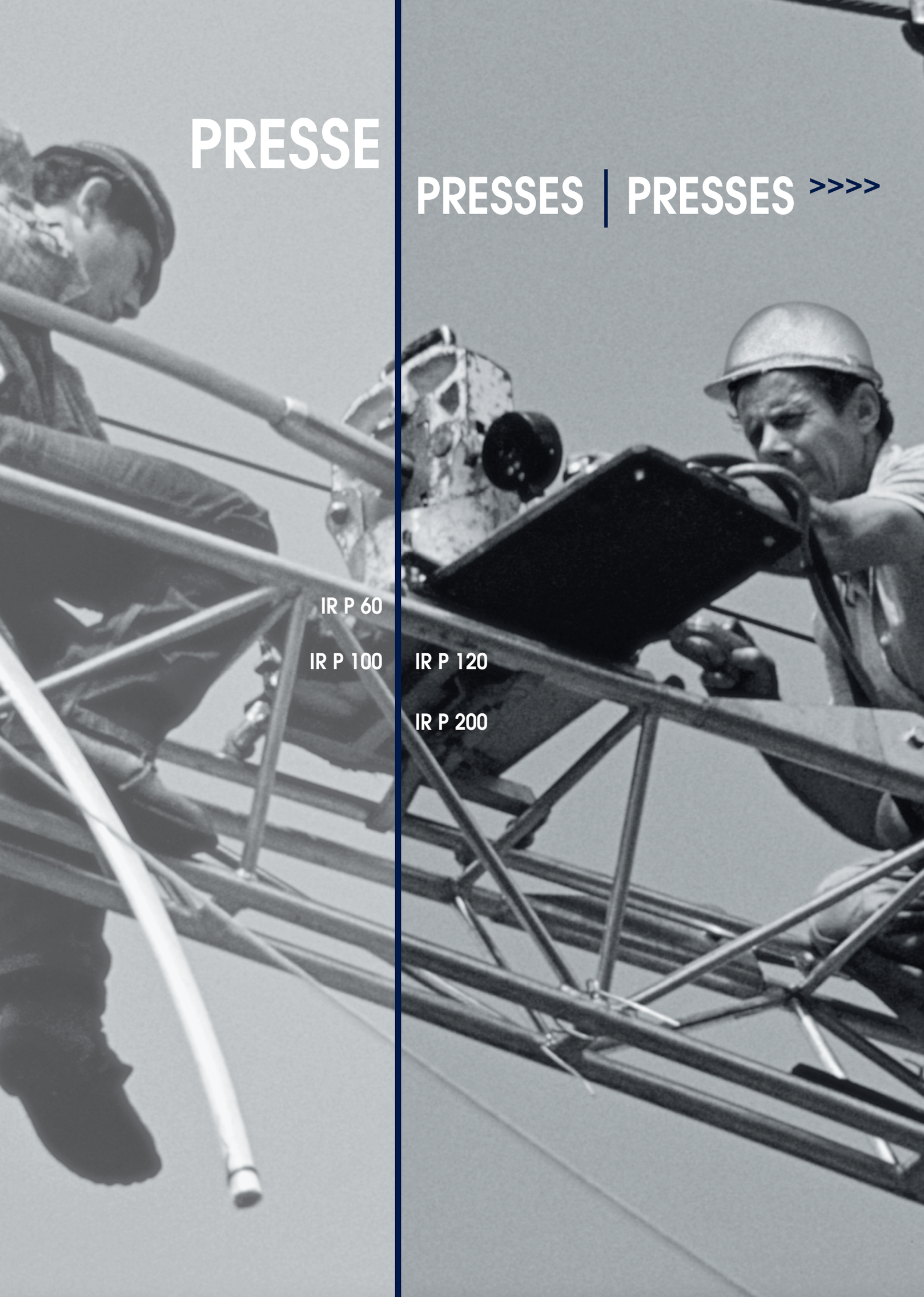

PRESSE

PRESSES | PRESSES >>>>

IR P 60

IR P 100

IR P 120

IR P 200

PRESSE OLEODINAMICHE

Le presse Powercom sono state progettate per ottimizzare il lavoro di compressione di giunti e morse su conduttori e su funi d'acciaio durante la tesatura.

La sinergica collaborazione con i nostri Clienti ha permesso di identificare le caratteristiche più importanti per una macchina che dovrà essere utilizzata nelle condizioni più gravose per quanto riguarda sia il metodo di lavoro (utilizzo in campata o sui sostegni), che per il clima (paesi tropicali o alta montagna).

Il peso ridotto, la facilità d'uso e la velocità di ciclo sono le caratteristiche più apprezzate. Per ottenere queste caratteristiche POWERCOM ha prodotto i componenti più importanti in acciaio stampato a caldo.
Il risultato è una gamma di presse di differente potenza, e un ottimo tempo di ciclo di pressata ottenuto, quando necessario, con il ritorno idraulico del pistone.
Inoltre il cappello (porta-stampi superiore), incentrato nel corpo pressa, permette di operare in piena sicurezza anche in campata.

Un altro vantaggio è la totale intercambiabilità di tutti i componenti della gamma di presse e dei relativi accessori. Tutte le presse possono essere comandate da una centralina oleodinamica da 700 bar con motore a scoppio, elettrico o da una pompa a mano.

I tubi di collegamento, muniti di giunti rapidi e di lunghezza variabile da 1,5 a 60 metri, sono anch'essi unificati.

Le presse POWERCOM sono prodotte in conformità alla Direttiva Macchine
2006/42/CE, Allegato II, parte 1, sezione A.

HYDRAULIC PRESSES

POWERCOM presses have been designed to compress joints on conductors and stee cables during stringing operations.

Everyday contact with our customers has given us the chance to fit our presses with all the technical features that make our machines unique. They can be used both in all weathers and on suspension working platforms and steel towers thanks to the cover (upper dies holder) fitted on the press body.

Easy to operate, low weight and work speed are the most appreciated characteristics and to achieve that, POWERCOM offers a comprehensiverange of hydraulic presses to suit all the requirements.

Power/weight ratio is really good and pressing cycle is very short thanks to the press hydraulic piston return.

Another plus is that all the components are interchangable and all the presses can be supplied whit motorized (petrol or electric engine) or hand pumps.
Hosepipes are provided with quick release coupings from 1,5 to 60 meters and they are the same for all the presses. All our presses comply with European safety standards (CE)

PRESSES HYDRAULIQUES

Les presses hydrauliques POWERCOM ont été conçues pour optimiser le travail de compression des joints et pinces sur les conducteurs et les câbles en acier lors du cordage.

Le contact permanent avec les utilisateur a permis d'identifier les caractéristiques les plus importantes d'une machine qui devra être utilisée dans les conditions les plus sévères tant au niveau du mode de travail (utilisation en travées ou sur supports)que pour le climat (pays tropicaux ou haute montagne).

Le faible poids, la facilité d'utilisation et la vitesse de cycle sont les caractéristiques les plus appréciées. Pour obtenir ces caractéristiques, POWERCOM a réalisé les composants les plus importants en acier embouti à chaud.
Le résultat est une gamme de presses de différentes puissances, avec le meilleur rapport en parfait temps de cycle de compression, obtenu lorsque nécessaire, par le retour hydraulique du piston.

En plus, le chapeu (porte-estampe supérieur) fixé au corps de la presse, permet de travailler avec sûreté aussi sur les travées.

Un autre avantage est la possibilité de se sevir de tous les accessoires de différents modèles de presses: en effet toutes les presses peuvent fonctionner grâce à une pompe hydraulique à 700 bar de pression huile, à moteur à explosion ou électrique ou pompe à main. Les tubes de connexion, avec joints rapides, de 1,5 a 60 mètres de longueur, sont aussi bien valables pour toutes les presses.

Les presses sont conformes aux téglementations de sûreté CE (Communauté Européenne).

HYDRAULIC PRESS IR P 60



PRESSA OLEODINAMICA

Pressa oleodinamica da 60 tons di potenza, adatta per la compressione di giunti per conduttori e funi d'acciaio su linee M.T. e A.T. Rapporto potenza/peso di 2,5 ton/kg molto favorevole, ideale per interventi in campata grazie alla possibilità di lavorare in sospensione. La chiave esagono massima di 44 mm permette di pressare giunti per il conduttore fino a 31,5 mm di diametro. Completa di valvola comando, manometro e giunti rapidi. Azionabile mediante collegamento a pompa motorizzata o manuale.

HYDRAULIC PRESS

Hydraulic Press of 60 tons compressive capacity, suitable for compression of joints on conductors and steel ropes for electric lines (medium and high voltage). Excellent weight/power ratio (2,5 ton/kg), easy to operate on suspension working platforms and steel towers.
Maximum hexagonal key of 44 mm allows pressing on an electric cable of 31,5 mm diameter.
It is fitted with motorized or hand pump, control valve, pressure gauge and quick release couplings.

PRESSE HYDRAULIQUE

Presse hydraulique 60 tonnes de puissance, pour la compression de joints sur conducteurs et câbles en acier sur lignes électriques (moyen et haute voltage). Rapport poids/puissance de 2,5 tonnes/kg très favorable, parfait pour travailler sur des supports.
La clef maximum de l'hexagone de 44 mm permet la compression d'un conducteur de diamètre 31,5 mm.
Pourvue de vanne de commande, manomètre et joints rapides. Actionnable par brnchement avec pompe hydraulique à moteur ou à la main.

Caratteristiche tecniche

Forza Compressione Max	60 tons
Pressione d'esercizio max	700 bar
Peso pressa	kg 24
Rapporto potenza/peso	ton/kg 2,5
Peso stampo	kg 1
Esagono massimo	mm 44
Corsa massima	mm 18
Cassa	cm 45x31x35H, kg 8

Specification

Max Pressing Force	60 tons
Working pressure max	700 bar
Press weight	kg 24
Weight/power ratio	ton/kg 2,5
Die weight	kg 1
Max hexagon	mm 44
Max stroke	mm 18
Case	cm 45x31x35H, kg 8

Caractéristiques techniques

Force de compression max	60 tonnes
Pression max	700 bar max
Poids presse	kg 24
Rapport poids/puissance	ton/kg 2,5
Poids matrice	kg 1
Hexagone max	mm 44
Course max	mm 18
Caisse	cm 45x31x35H, kg 8

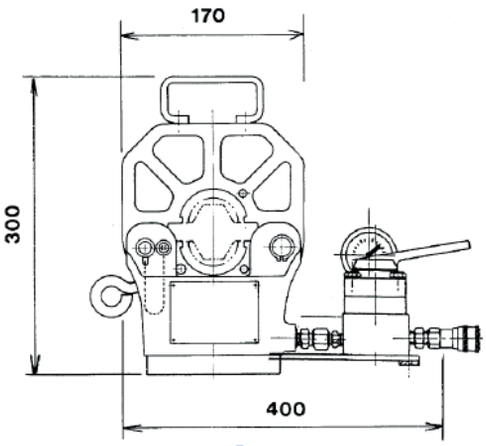

PRESSA OLEODINAMICA COMPLETA DI VALVOLA DI COMANDO, MANOMETRO, GIUNTI RAPIDI E TELAIO DI TRASPORTO.
AZIONABILE MEDIANTE COLLEGAMENTO CON POMPA A MOTORE O MANUALE.

HYDRAULIC PRESS OPERATED BY MOTORIZED OR HAND PUMP, COMPLETE WITH CONTROL VALVE, PRESSURE GAUGE, QUICK RELEASE COUPLINGS AND WOODEN CASE FOR EASY TRANSPORT.

PRESSE HYDRAULIQUE POURVUE DE VANNE DE COMMANDE, MANOMÈTRE, JOINTS RAPIDES ET CHASSIS DE TRANSPORT.
ACTIONNABLE PAR BRANCHEMENT AVEC POMPE À MOTEUR OU À LA MAIN.

STAMPI E ACCESSORI IR P 55/60 | DIES AND TOOLS IR P 55/60 | MATRICES ET ACCESSOIRES IR P 55/60

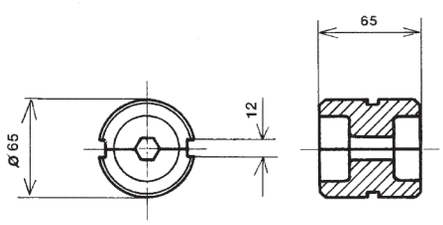

P. 2569 - P 2557
Stampi per compressioni su acciaio
Dies for steel compression
Matrices pour compression sur acier

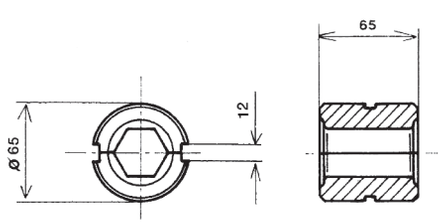

P. 2565 - P 2553 - P 4648P
Stampi per compressioni su alluminio
Dies for aluminium compression
Matrices pour compression sur aluminium

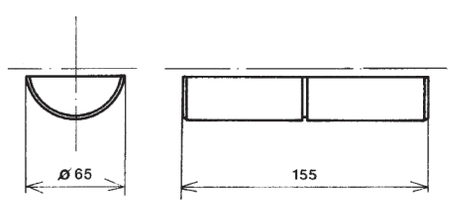

P. 2574
Raddrizzagiunti
Anti-banana device
Redresse-joints

DATI TECNICI

Gli stampi e gli accessori sono costruiti con acciaio legato ad alta resistenza, stampati a caldo, trattati termicamente ed accuratamente lavorati.

Sono disponibili con esagono massimo 44 mm.

TECHNICAL CHARACTERISTICS

Dies and accessories are made of high strength alloy steel, hot stamped, heat treated and carefully machined.

Maximum hexagon 44 mm.

INFORMATIONS TECHNIQUES

Les matrices et les accessoires sont fabriqués en acier allié à haute résistance, moulés à chaud, traités thermiquement et soigneusement traités.

Ils sont disponibles avec hexagone maximum 44 mm.

HYDRAULIC PRESS IR P 100

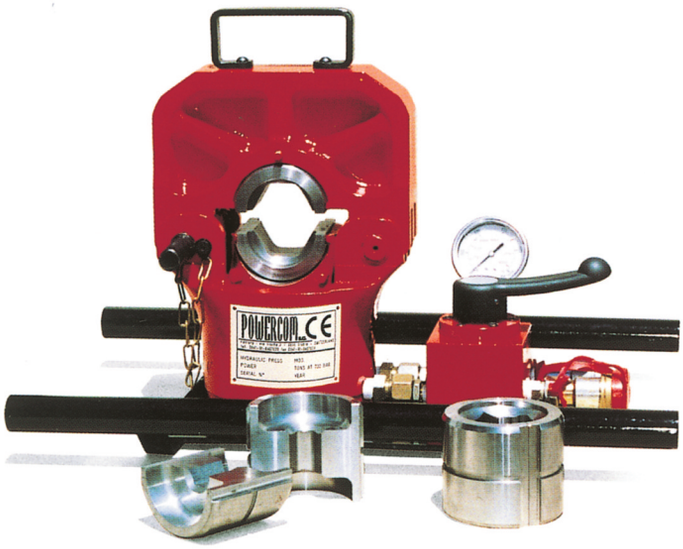



PRESSA OLEODINAMICA

Pressa oleodinamica da 100 tons è quanto di più moderno, funzionale e leggero si possa trovare oggi sul mercato.
Realizzata con acciaio speciale ad altissima resistenza, forgiato a caldo, adatta per la compressione di giunti per conduttori e funi acciaio su linee M.T. e A.T.
Rapporto potenza/peso di 3,1 ton/kg molto favorevole, ideale per interventi in campata grazie al peso contenuto.
Chiave esagono massima di 57 mm.
Completa di valvola comando, manometro e giunti rapidi. Azionabile mediante collegamento a pompa motorizzata o manuale.

HYDRAULIC PRESS

Hydraulic Press of 100 tons is the best press on the market in terms of lightness.
Made of high tensile alloy steel it is hot forged and suitable for compression of joints on conductor and steel ropes for electric lines (medium and high voltage).
Excellent weight/power ratio (3,1 ton/kg), easy to operate on suspension working platforms and steel towers. Maximum hexagonal key of 57 mm.
It is fitted with motorized or hand pump, control valve, pressure gauge and quick release couplings.

PRESSE HYDRAULIQUE

Presse hydraulique 100 tonnes, c'est la plus moderne, fonctionelle et légère, qu'onpeut rencontrer aujourd'hui sur le maché. Elle est produite en acier spécial à haute résistance, forgée à chaud et elle indiquèe pour la compression de joints des conducteur et câbles en acier pour lignes électriques (à moyen et haut voltage).
Rapport poids/puissance de 3,1 tonnes/kg très favorable, parfait pour travailler sur des supports. Clef maximum de l'hexagone 57 mm.
Pourvue de vanne de commande, manomètre et joints rapides. Actionnablepar branchemen-tn avec pompe hydraulique à moteur ou à la main.

Caratteristiche tecniche

Forza Compressione Max	100 tons
Pressione d'esercizio max	700 bar
Peso pressa	kg 41
Rapporto potenza/peso	ton/kg 3,1
Peso stampo	kg 1,5
Esagono massimo	mm 57
Corsa massima	mm 26
Cassa	cm 50x70x62H, kg 29

Specification

Max Pressing Force	100 tons
Working pressure max	700 bar
Press weight	kg 41
Weight/power ratio	ton/kg 3,1
Die weight	kg 1,5
Max hexagon	mm 57
Max stroke	mm 26
Case	cm 50x70x62H, kg 29

Caractéristiques techniques

Force de compression max	100 tonnes
Pression max	700 bar max
Poids presse	kg 41
Rapport poids/puissance	ton/kg 3,1
Poids matrice	kg 1,5
Hexagone max	mm 57
Course max	mm 26
Caisse	cm 50x70x62H, kg 29

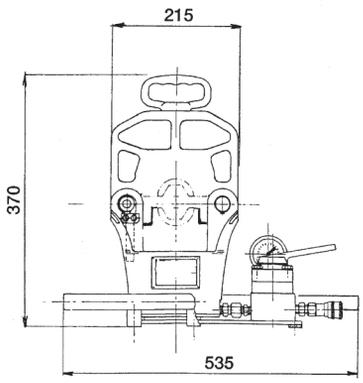

IRP 100

PRESSA OLEODINAMICA COMPLETA DI VALVOLA DI COMANDO, MANOMETRO, GIUNTI RAPIDI E TELAIO DI TRASPORTO. AZIONABILE MEDIANTE COLLEGAMENTO CON POMPA A MOTORE O MANUALE.

HYDRAULIC PRESS OPERATED BY MOTORIZED OR HAND PUMP, COMPLETE WITH CONTROL VALVE, PRESSURE GAUGE, QUICK RELEASE COUPLINGS AND WOODEN CASE FOR EASY TRANSPORT.

PRESSE HYDRAULIQUE POURVUE DE VANNE DE COMMANDE, MANOMÈTRE, JOINTS RAPIDES ET CHASSIS DE TRANSPORT. ACTIONNABLE PAR BRANCHEMENT AVEC POMPE À MOTEUR OU À LA MAIN.

STAMPI E ACCESSORI IR P 100 | DIES AND TOOLS IR P 100 | MATRICES ET ACCESSOIRES IR P 100

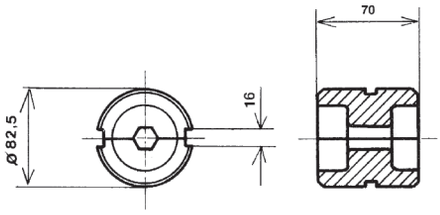

P. 2580 - P 2583
Stampi per compressioni su acciaio
Dies for steel compression
Matrices pour compression sur acier

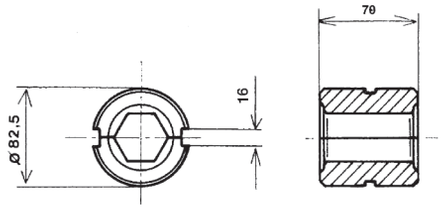

P. 2581 - P 2584 - P 4649A
Stampi per compressioni su alluminio
Dies for aluminium compression
Matrices pour compression sur aluminium

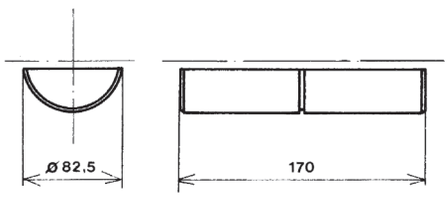

P. 2582
Raddrizzagiunti
Anti-banana device
Redresse-joints

DATI TECNICI

Gli stampi e gli accessori sono costruiti con acciaio legato ad alta resistenza, stampati a caldo, trattati termicamente ed accuratamente lavorati.

Sono disponibili con esagono massimo 57 mm.

TECHNICAL CHARACTERISTICS

Dies and accessories are made of high strength alloy steel, hot stamped, heat treated and carefully machined.

Maximum hexagon 57 mm.

INFORMATIONS TECHNIQUES

Les matrices et les accessoires sont fabriqués en acier allié à haute résistance, moulés à chaud, traités thermiquement et soigneusement traités.

Ils sont disponibles avec hexagone maximum 57 mm.

HYDRAULIC PRESS IR P 120



PRESSA OLEODINAMICA

Pressa oleodinamica da 120 tons di potenza, adatta per la compressione di giunti per conduttori e funi d'acciaio su linee A.T. Il ciclo di pressata, grazie al ritorno idraulico del pistone, è stato notevolmente migliorato.
Può utilizzare stampi ad attacco rettangolare o tondo. È una macchina ad alta produttività, ideale per tesatura linee A.T.

Caratteristiche tecniche

Forza Compressione Max	120 tons
Pressione d'esercizio max	700 bar
Peso pressa	kg 46
Rapporto potenza/peso	ton/kg 2,3
Peso stampo attacco rettangolare	kg 7,5
Peso stampo attacco tondo	kg 2,5
Esagono massimo	mm 65
Corsa massima	mm 25
Cassa	cm 50x70x62H, kg 29

HYDRAULIC PRESS

Hydraulic Press of 120 tons compressive capacity, suitable for copression of joints on conductors and steel ropes for high voltage electric lines.
The pressing cycle, thanks to teh hydraulic return of the piston, has been greatly improved.
This press can use either rectangular or round dies.

Specification

Max Pressing Force	120 tons
Working pressure max	700 bar
Press weight	kg 46
Weight/power ratio	ton/kg 2,3
Rectangle die weight	kg 7,5
Round die weight	kg 2,5
Max hexagon	mm 65
Max stroke	mm 25
Case	cm 50x70x62H, kg 29

PRESSE HYDRAULIQUE

Presse hydraulique 120 tonnes de puissance pour la compression de joints sur conducteurs et câbles en acier sur lignes électriques haute tension. Le cycle de pressage, grâce au retour hydraulique du piston, a été considérablement améliorée.
Les matrices à utiliser peuvent être soit rectangulaires soit rondes. C'est une machine à haute productivité, exceptionnelle pour tirage de lignes électriques haute tension.

Caractéristiques techniques

Force de compression max	120 tonnes
Pression max	700 bar max
Poids presse	kg 46
Rapport poids/puissance	ton/kg 2,3
Poids matrice rectangulaire	kg 7,5
Poids matrice ronde	kg 2,5
Hexagone max	mm 65
Course max	mm 25
Caisse	cm 50x70x62H, kg 29

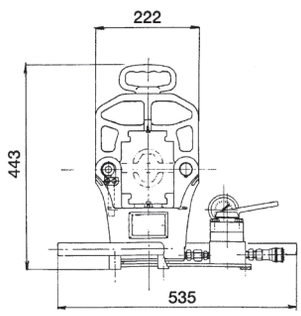

PRESSA OLEODINAMICA COMPLETA DI VALVOLA DI COMANDO, MANOMETRO, GIUNTI RAPIDI E TELAIO DI TRASPORTO. AZIONABILE MEDIANTE COLLEGAMENTO CON POMPA A MOTORE O MANUALE.

NUOVA

HYDRAULIC PRESS OPERATED BY MOTORIZED OR HAND PUMP, COMPLETE WITH CONTROL VALVE, PRESSURE GAUGE, QUICK RELEASE COUPLINGS AND WOODEN CASE FOR EASY TRANSPORT.

NEW

*PRESSE HYDRAULIQUE POURVUE DE VANNE DE COMMANDE, MANOMÈTRE, JOINTS RAPIDES ET CHASSIS DE TRANSPORT.
ACTIONNABLE PAR BRANCHEMENT AVEC POMPE À MOTEUR OU À LA MAIN.*

NOUVELLE

STAMPI E ACCESSORI IR P 120 | DIES AND TOOLS IR P 120 | MATRICES ET ACCESSOIRES IR P 120

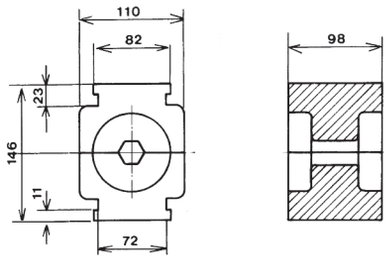

P. 2564 - P 2552
Stampi ad attacco rettangolare per compressioni su acciaio

Rectangular coupling dies for steel compression

Matrices attaque rectangulaire pour compression sur acier

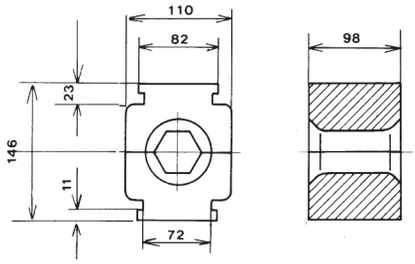

P. 2568 - P 2556 - P 4648N
Stampi ad attacco rettangolare per compressioni su alluminio

Rectangular coupling dies for aluminium compression

Matrices attaque rectangulaire pour compression sur aluminium

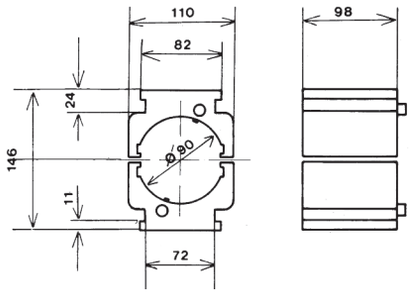

P. PST 90
Porta stampi adattatore per inserimento stampi ad attacco circolare

Adaptor dies holder suitable for circular dies

Porte matrices adaptateur pour introduction matrices rondes

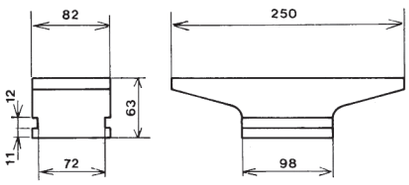

P. 2572
Raddrizzagiunti versione attacco rettangolare

Anti-banana device - rectangular coupling model

Redresse-joints attaque rectangulaire

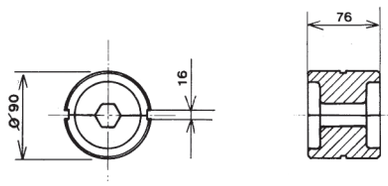

P. 2570 - P 2558
Stampi ad attacco circolare per compressioni su acciaio

Circular coupling dies for steel compression

Matrices attaque ronde pour compression sur acier

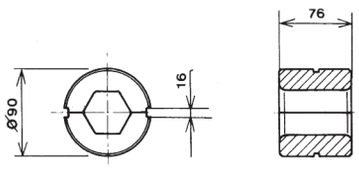

P. 2566 - P 2554 - P 4648T
Stampi ad attacco circolare per compressioni su alluminio

Circular coupling dies for aluminium compression

Matrices attaque ronde pour compression sur aluminium

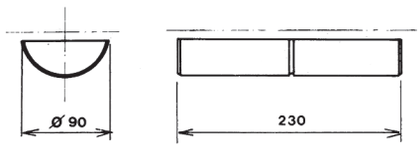

P. 2573
Raddrizzagiunti versione attacco circolare
Anti-banana device - circular coupling model
Redresse-joints attaque ronde

DATI TECNICI

Gli stampi e gli accessori sono costruiti con acciaio legato ad alta resistenza, stampati a caldo, trattati termicamente ed accuratamente lavorati.

Sono disponibili con esagono massimo 65 mm.

TECHNICAL CHARACTERISTICS

Dies and accessories are made of high strength alloy steel, hot stamped, heat treated and carefully machined.

Maximum hexagon 65 mm.

INFORMATIONS TECHNIQUES

Les matrices et les accessoires sont fabriqués en acier allié à haute résistance, moulés à chaud, traités thermiquement et soigneusement traités.

Ils sont disponibles avec hexagone maximum 65 mm.

HYDRAULIC PRESS IR P 200





PRESSA OLEODINAMICA

Pressa oleodinamica da 200 tons di potenza, adatta per la compressione di giunti per conduttori e funi d'acciaio su linee A.T. L'elevata potenza permette di ottenere pressate di notevole lunghezza, riducendo quindi il numero delle pressate nella compressione di un giunto.
La chiave esagonale massima di 92 mm permette di operare anche su conduttori di grande diametro.

HYDRAULIC PRESS

Hydraulic Press of 200 tons compressive capacity, suitable for copression of joints on conductors and steel ropes for high voltage electric lines.
Dies allow to get considerable crimp widths reducing the number of pressings mado on the same joint.
Hexagon key (max 92 mm) enables to use even conductors with large diameter.

PRESSE HYDRAULIQUE

Presse hydraulique 200 tonnes de puissance à 700 bar de pression huile, parfaite pour la compression de joints sur conducteurs et câbles en acier sur lignes électriques haute tension. Sa puissance très élevée lui permet la compression de joints de longueur remarquable, réduisant le numéro des compressions à effectuer sur le même joint. La clef maximum de l'hexagone de 92 mm permit donc de travailler aussi sur des conducteurs de diamètre considérable.

Caratteristiche tecniche

Forza Compressione Max	200 tons
Pressione d'esercizio max	700 bar
Peso pressa	kg 115
Rapporto potenza/peso	ton/kg 2
Peso stampo	kg 6
Esagono massimo	mm 92
Corsa massima	mm 32,5
Cassa	cm 50x70x75H, kg 31

Specification

Max Pressing Force	200 tons
Working pressure max	700 bar
Press weight	kg 115
Weight/power ratio	ton/kg 2
Die weight	kg 6
Max hexagon	mm 92
Max stroke	mm 32,5
Case	cm 50x70x75H, kg 31

Caractéristiques techniques

Force de compression max	200 tonnes
Pression max	700 bar max
Poids presse	kg 115
Rapport poids/puissance	ton/kg 2
Poids matrice	kg 6
Hexagone max	mm 92
Course max	mm 32,5
Caisse	cm 50x70x75H, kg 31

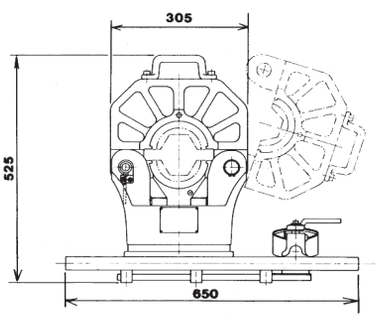

PRESSA OLEODINAMICA COMPLETA DI VALVOLA DI COMANDO, MANOMETRO, GIUNTI RAPIDI E TELAIO DI TRASPORTO. AZIONABILE MEDIANTE COLLEGAMENTO CON POMPA A MOTORE O MANUALE.

NUOVA

HYDRAULIC PRESS OPERATED BY MOTORIZED OR HAND PUMP, COMPLETE WITH CONTROL VALVE, PRESSURE GAUGE, QUICK RELEASE COUPLINGS AND WOODEN CASE FOR EASY TRANSPORT.

NEW

*PRESSE HYDRAULIQUE POURVUE DE VANNE DE COMMANDE, MANOMÈTRE, JOINTS RAPIDES ET CHASSIS DE TRANSPORT.
ACTIONNABLE PAR BRANCHEMENT AVEC POMPE À MOTEUR OU À LA MAIN.*

NOUVELLE

STAMPI E ACCESSORI IR P 160/200 | DIES AND TOOLS IR P 160/200 | MATRICES ET ACCESSOIRES IR P 160/200

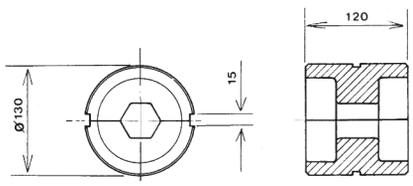

P. 2571 - P 2559
Stampi per compressioni su acciaio
Dies for steel compression
Matrices pour compression sur acier

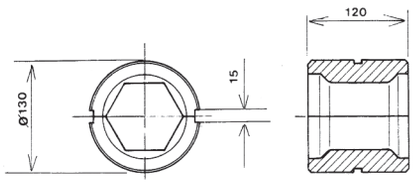

P. 2567 - P 2555 - P 4648G
Stampi per compressioni su alluminio
Dies for aluminium compression
Matrices pour compression sur aluminium

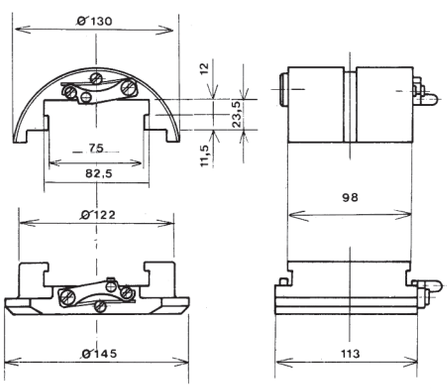

P. 2572
Porta stampi adattatore per inserimento stampi ad attacco rettangolare

Adaptor dies holder to insert dies with rectangular coupling

Porte-matrices adaptateur pour introduction matrices attaque rectangulaire

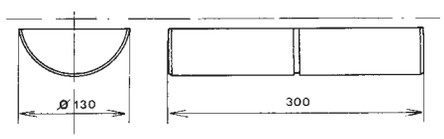

P. 2575
Raddrizzagiunti
Anti-banana device
Redresse-joints

DATI TECNICI

Gli stampi e gli accessori sono costruiti con acciaio legato ad alta resistenza, stampati a caldo, trattati termicamente ed accuratamente lavorati.

Sono disponibili con esagono massimo 92 mm.

TECHNICAL CHARACTERISTICS

Dies and accessories are made of high strength alloy steel, hot stamped, heat treated and carefully machined.

Maximum hexagon 92 mm.

INFORMATIONS TECHNIQUES

Les matrices et les accessoires sont fabriqués en acier allié à haute résistance, moulés à chaud, traités thermiquement et soigneusement traités.

Ils sont disponibles avec hexagone maximum 92 mm.

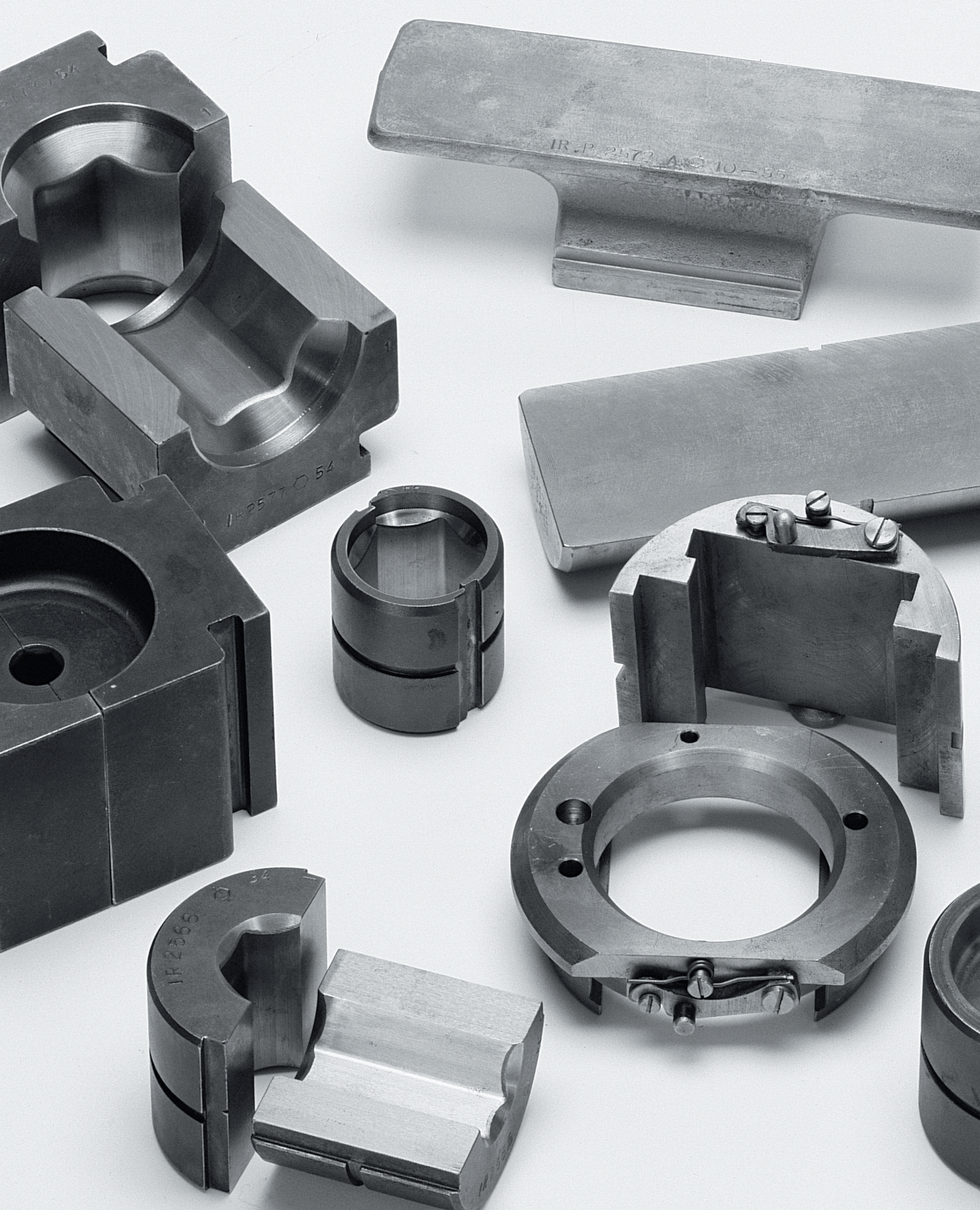

STAMPI | DIES | MATRICES

TABELLA STAMPI | DIES TABLE | TABLEAU DES MATRICES

PRESSE PRESSES PRESSES	GIUNTI DA COMPRIMERE IN JOINTS TO BE COMPRESSED IN JOINT À PRESSER EN:	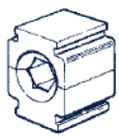 PER COMPRESSIONE ESAGONALE FOR HEXAGONAL COMPRESSION POUR COMPRESSION HEXAGONAL	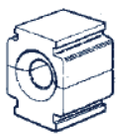 PER COMPRESSIONE ROTONDA FOR ROUND COMPRESSION POUR COMPRESSION RONDE	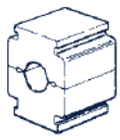 PER COMPRESSIONE TALLURIT FOR TALLURIT COMPRESSION POUR COMPRESSION TALLURIT	 PER COMPRESSIONE ESAGONALE FOR HEXAGONAL COMPRESSION POUR COMPRESSION HEXAGONALE	 PER COMPRESSIONE ROTONDA FOR ROUND COMPRESSION POUR COMPRESSION RONDE	 PER COMPRESSIONE TALLURIT FOR TALLURIT COMPRESSION POUR COMPRESSION TALLURIT
IR P 55*** IR P 60	ACCIAIO - RAME STEEL - COPPER ACIER - CUIVRE				**P 2569**	**P 2557**	
	ALLUMINIO ALUMINIUM ALUMINIUM				**P 2565**	**P 2553**	**P 4648 P**
IR P 100	ACCIAIO - RAME STEEL - COPPER ACIER - CUIVRE				**P 2580**	**P 2583**	
	ALLUMINIO ALUMINIUM ALUMINIUM				**P 2581**	**P 2584**	**P 4648 A**
IR P 110*** IR P 120	ACCIAIO - RAME STEEL - COPPER ACIER - CUIVRE	**P 2564**	**P 2552**		**P 2570 ***	**P 2558 ***	
	ALLUMINIO ALUMINIUM ALUMINIUM	**P 2568**	**P 2556**	**P 4648 N**	**P 2566 ***	**P 2554 ***	**P 4648 T ***
IR P 160*** IR P 200	ACCIAIO - RAME STEEL - COPPER ACIER - CUIVRE	**P 2564 * ***	**P 2552 * ***		**P 2571**	**P 2559**	
	ALLUMINIO ALUMINIUM ALUMINIUM	**P 2568 * ***	**P 2556 * ***	**P 4648 N * ***	**P 2567**	**P 2555**	**P 4648 G**

*
Stampi applicabili alla pressa IR P 120 mediante porta stampi adattatore P PST 90

**
Stampi applicabili alla pressa IR P 160 - IR P 200 mediante porta stampi adattatore P PSR 104

*
Dies applicable to the press IR P 120 by adaptor dies holder P PST 90

**
Dies applicable to the press IR P 160 - IR P 200 by adaptor dies holder P PSR 104

*
Matrices applicable à la presse IR P 120 au moyen du porte matrices adaptateur P PST 90

**
Matrices applicable à la presse IR P 160 - IR P 200 au moyen du porte matrices adaptateur P PSR 104

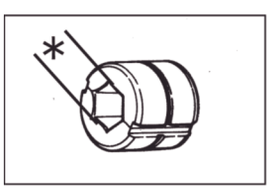

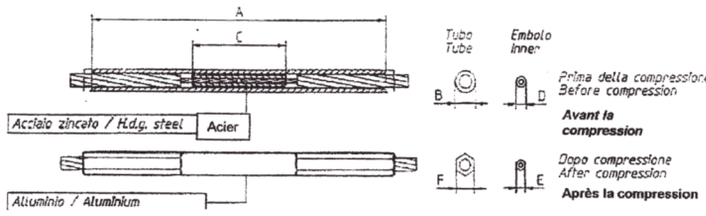

Nota: in caso di ordine specificare la chiave esagonale di ciascun stampo in funzione del tipo di giunto/morsa di amarro.

Nota: in case of order please specify the hexagonal key of the die according with the joint/dead-end joint.

Note: en case de commande spécifier la mesure de la clé hexagonal selon le type de joint.

TABELLA ACCESSORI | TOOLS TABLE | TABLEAU DES ACCESSORIES

PRESSE PRESSES PRESSES	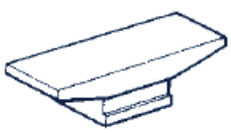 RADDRIZZAGIUNTI TOOL FOR STRAIGHTENING JOINTS REDRESSE-JOINTS	 RADDRIZZAGIUNTI TOOL FOR STRAIGHTENING JOINTS REDRESSE-JOINTS	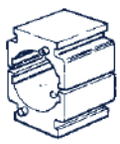 PORTA STAMPI ADATTATORE ADAPTER DIESHOLDER PORTE-MATRICES ADAPTATEUR	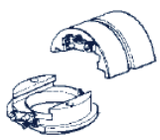 PORTA STAMPI ADATTATORE ADAPTER DIESHOLDER PORTE-MATRICES ADAPTATEUR
IR P 55*** IR P 60	PMP	P 2574	PMM PMB	
IR P 100		P 2582		
IR P 110*** IR P 120	P 2572	P 2573 *	P PST 90 *	
IR P 160*** IR P 200	P 2572 * *	P 2575 * *		P PSR 104

*
Raddrizzagiunti applicabile alla pressa IR P 120 mediante porta stampi adattatore P PST 90

**
Raddrizzagiunti applicabile alla pressa IR P 160 - IR P 200 mediante porta stampi adattatore P PSR 104

***
Articolo fuori produzione

Per ordinare gli stampi indicare:

A) tipo di stampo: P 2564
(corrisponde a: pressa P 120 - compressione esagonale sul giunto in acciaio)

B) misura chiave esagonale dopo la compressione (indicata dal produttore del giunto)

*
Tool for straightening joints applicable to the presse IR P 120 by adapter dies holder P PST 90

**
Tool for straightening joints applicable to the presse IR P 160 - IR P 200 by adapter dies holder P PRS 104

***
Discounted items

When ordering dies, please specify:

A) kind of die: P 2564
(i.e.: press P120 - hexagonal compression on steel joint)

B) hexagonal key after compression (indicated by the producer of joint)

*
Redresse joints applicable à la presse IR P 120 au moyen du porte matrices adaptateur P PST 90

**
Redresse joints applicable à la presse IR P 160 - IR P 200 au moyen du porte matrices adaptateur P PSR 104

***
Hors production

En cas de commande, prions indiquer:

A) type de matrice: P 2564
(c'est à dire: presse P 120 - compression hexagonale sur joint de acier)

B) mesure de la clef de l'hexagone (indiquée par le producteur du joint)

HYDRAULIC HAND/FOOT PUMPS





POMPA A MANO PMM O PMB OPPURE A PEDALE PMP

PMM - versione monotubo
Pompa a mano a due stadi, con valvola di sicurezza, manometro e giunto rapido. Adatta per collegamento alla pressa IR P 55 monotubo.

PMB o PMP - versione bitubo
Pompa a mano a due stadi, con valvola di sicurezza e giunti rapidi. Adatta per collegamento alle presse IR P 60 - IR P 100 - IR P 120 - IR P 200.

Caratteristiche tecniche

Pressione massima olio	700 bar
Volume di erogazione olio per pompata:	
1° stadio	cm³ 16,28
2° stadio	cm³ 2,46
Capacità serbatoio olio	lt 2,2
Peso	kg 9,5
Cassa	cm 70x35x25, kg 8

HYDRAULIC HAND PUMP PMM OR PMB OR FOOT PUMP PMP

PMM - single pipe
Two-stage hand pump with safety valve, pressure gauge and quick release compling. Suitable for IR P 55 single pipe.

PMB or PMP - dual pipe
Two-stage hand pump with safety valve and quick release couplings. Suitable for presses IR P 60 - IR P 100 - IR P 120 - IR P 200.

Specification

Max. oil pressure	700 bar
Oil delivery volume pumping:	
1° stage	cm³ 16,28
2° stage	cm³ 2,46
Oil tank capacity	lt 2,2
Weight	kg 9,5
Case	cm 70x35x25, kg 8

POMPE HYDRAULIQUE A MAIN PMM OU PMB OU POMPE A PIED PMP

PMM - modèle monotube
Pompe à main à deux étages, avec vanne de sûreté, manomètre et joint rapide. Parfaite pour branchement a la presse IR P 55 modele monotube.

PMB o PMP - modèle bitube
Pompe à main à deux étages, avec vanne de sûreté et joints rapides. Parfaite pour branchement aux presses IR P 60 - IR P 100 - IR P 120 - IR P 200

Caractéristiques techniques

Max. pression huile	700 bar volume
Volume de refoulement d'huile par course de pompe:	
1° stage	cm³ 16,28
2° stage	cm³ 2,46
Oil tank capacity	lt 2,2
Weight	kg 9,5
Case	cm 70x35x25, kg 8

TUBI DI COLLEGAMENTO, GIUNTI | CONNECTION PIPES, JOINTS | TUBES DE JONCTION, JOINT





TUBI DI COLLEGAMENTO
Tubo mandata ad alta pressione, completo di giunti rapidi, rinforzato con spirali di acciaio esternamente rivestito in gomma sintetica. Tubo di scarico a bassa pressione. Fornibili in misure da 1,5 a 60 metri.

GIUNTI
Giunti per accoppiamento tubi mandata.
Giunti per accoppiamento tubi ritorno.

CONNECTION PIPES
High pressure delivery pipe, with quick release couplings, reinforced with steel springs and synthetic rubber coating. Low-pressure return pipe. Available length from 1,5 to 60 meters.

JOINTS
Joints to connect delivery pipes.
Joints to connect return pipes.

TUBES DE JONCTION
Tuyau de refoulement à haute pression, avec joints rapides, renforcé par spirale en acier et revêtement extérieur en caoutchouc synthétique. Tuyay de décharge à baisse pression, disponibles a partir de 1,5 jasque 60 mètres.

JOINTS
Joints pour jointage tube de refoulement.
Joints pour jointage tube de décharge.

MOTORIZED HYDRAULIC PUMPS



C MS 14012



C ME 16083

POMPE OLEODINAMICHE A MOTORE

Pompe oleodinamiche motorizzate, complete di giunti rapidi e telaio di protezione. Adatte per collegamento alle presse IR P 60 - IR P 100 - IR P 120 - IR P 200

C MS 14012
VERSIONE CON MOTORE A BENZINA
Caratteristiche tecniche

Motore a scoppio da 5HP a 4 tempi	
Portata	1,3 l/min
Pressione massima olio	700 bar
Capacità serbatoio olio	lt 12
Peso	kg 45
Cassa	cm 50x70x75, kg 31

C ME 16083
VERSIONE CON MOTORE ELETTRICO
Caratteristiche tecniche

Motore trifase 220/380 volt - 2,2 kW o monofase 220 volt	
Portata	1,3 l/min
Pressione massima olio	700 bar
Capacità serbatoio olio	lt 12
Peso	kg 44
Cassa	cm 50x70x75, kg 31

MOTORIZED HYDRAULIC PUMPS

Motorized hydraulic pumps, equipped with quick release coupings and protection frame. Suitable for presses IR P 60 - IR P 100 - IR P 120 - IR P 200.

C MS 14012
PETROL ENGINE
Specification

Four-stroke petrol engine 5HP	
Flow	1,3 l/min
Max. oil pressure	700 bar
Oil tank capacity	lt 12
Weight	kg 45
Case	cm 50x70x75, kg 31

C ME 16083
ELECTRIC MOTOR
Specification

Three-phase engine 220/380 volt - 2,2 kW or mono-phase 220 volt	
Flow	1,3 l/min
Max oil pressure	700 bar
Oil tank capacity	lt 12
Weight	kg 44
Case	cm 50x70x75, kg 31

POMPES HYDRAULIQUES A MOTEUR

Pompes hydrauliques à moteur, pourvues de joints rapides et châssis de protection. Parfaites pour branchement aux presse IR P 60 - IR P 100 - IR P 120 - IR P 200

C MS 14012
MODELE AVEC MOTEUR A EXPLOSION
Caractéristiques techniques

Moteur à explosion 5 HP à 4 temps	
Débit	1,3 l/min
Pression max huile	700 bar
Capacité réservoir d'huile	lt 12
Poids	kg 45
Caisse	cm 50x70x75, kg 31

C ME 16083
MODELE AVEC MOTEUR ELECTRIQUE
Caractéristiques techniques

Moteur triphasé 220/380 volts - 2,2 kW ou monophasé 220 volt	
Débit	1,3 l/min
Pression max huile	700 bar
Capacité réservoir d'huile	lt 12
Poids	kg 44
Caisse	cm 50x70x75, kg 31

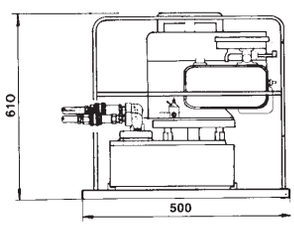

>> C MS 14012

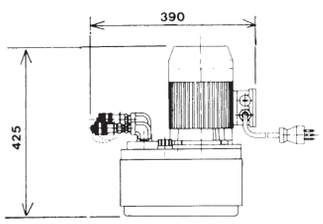

>> C ME 16083

MOTORIZED HYDRAULIC PUMPS

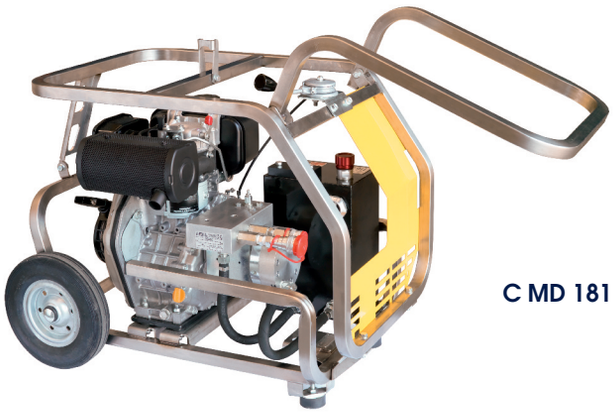

C MD 18114



POMPE OLEODINAMICHE A MOTORE DIESEL

Pompe oleodinamiche motorizzate, complete di giunti rapidi e telaio di protezione. Adatte per collegamento alle presse IR P 60 - IR P 100 - IR P 120 - IR P 200

C MD 18144
VERSIONE CON MOTORE DIESEL
Caratteristiche tecniche

Motore diesel da 4,5 HP	
Portata	1,3 l/min
Pressione massima olio	700 bar
Capacità serbatoio olio	lt 10
Peso	kg 66
Dimensioni C MD 18144	cm 84x48x64 H
Cassa	cm 80x100x80 H

MOTORIZED HYDRAULIC PUMPS, DIESEL ENGINE

Motorized hydraulic pumps, equipped with quick release coupings and protection frame. Suitable for presses IR P 60 - IR P 100 - IR P 120 - IR P 200.

C MS 14012
DIESEL ENGINE
Specification

Diesel engine 4,5 HP	
Flow	1,3 l/min
Max. oil pressure	700 bar
Oil tank capacity	lt 10
Weight	kg 66
Dimensions CMD 18144	cm 84x48x64 H
Case	cm 80x100x80 H

POMPES HYDRAULIQUES A MOTEUR DIESEL

Pompes hydrauliques à moteur, pourvues de joints rapides et châssis de protection. Parfaites pour branchement aux presses IR P 60 - IR P 100 - IR P 120 - IR P 200

C MS 14012
MODELE AVEC MOTEUR DIESEL
Caractéristiques techniques

Moteur diesel de 4,5 HP	
Débit	1,3 l/min
Pression max huile	700 bar
Capacité réservoir d'huile	lt 10
Poids	kg 66
Dimensions CMD 18144	cm 84x48x64 H
Caisse	cm 80x100x80 H

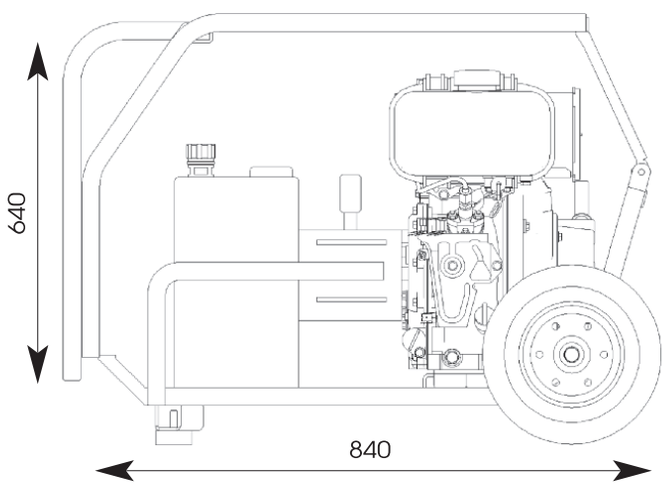

>> C MD 18114

PLATE PUNCHING MACHINE F P 35



PUNZONATRICE OLEODINAMICA

La punzonatrice oleodinamica FP 35 è nata per soddisfare l'esigenza di effettuare fori, in fase di montaggio o di modifica di sostegni, direttamente in cantiere anche senza smontare l'elemento da forare.
La possibilità di essere comandata da una centralina con motore a scoppio, collegata con tubi di lunghezza compresa tra tra 1,5 e 12 metri e la totale assenza di comandi elettrici, ne garantisce il funzionamento nell'uso all'aperto.
L'abbinamento con una centralina elettrica ottimizza l'utilizzo in locali chiusi ed è ideale per lavori di carpenteria metallica.

PLATE PUNCHING MACHINE

The Punching Machine FP 35 has been designed to make holes when assembling or modifying steel angles right on working site without even disassembling them in order to be punched.
The machine can be used in the open air thanks to a hydraulic pump (petrol engine) with pipes from 1,5 to 12 metres.
On the other hand, in case of working in closed places, it is better to connect the punching machine to an electrical motor pump.

POINÇONNEUSE HYDRAULIQUE

La poinçonneuse FP 35 a été fabriquée afin d'effectuer des trous pendant le montage ou la modification des supports, directement en chantier, sans démonter l'élément à percer.
Le bon fonctionnement et la possibilité de s'en servir en plein air sont garantis car elle est actionnée par une pompe à motéur à explosion, reliée par des tubes de longueur entre 1,5 et 12 mètres.
Si on doit utiliser la poinçonneuse dans l'usine, il est agréable de la relier à une pompe hydraulique avec moteur électrique (parfait pour des travaux de charpenterie métallique).

Caratteristiche tecniche

Punzonatrice oleodinamica da 30 tons di potenza, azionata da centralina con motore a scoppio, elettrico o da pompa a mano, con elevata velocità di punzonatura.
Compatibile con i prodotti della linea presse, giunti rapidi, tubi, centraline e pompe a mano.
Sostituzione rapida dela matrice e del punzone (2 minuti).
Collegamento tra punzonatrice e centralina tramite tubi flessibili ad innsesto rapido.
Il perfetto rapporto peso/potenza ottimizza l'uso in campata.
La punzonatrice è fornita con il set di chiavi per la sostituzione delle matrici e dei punzoni, valvola di comando, giunti rapidi e cassa di custodia.

Specification

Hydraulic Punching Machine of 30 tons power with motorized or hand hydraulic pump. Compatible with tools of our presses range, quick release couplings connect the punching machine with hydraulic pump.
Good weight/power ratio makes working operations easier on poles and supports.
The punching machine is supplied with its set of keys for replacement of dies and punches, control valve, quick release couplings and case.

Caractéristiques techniques

Poinçonneuse hydraulique de 30 tonnes de puissance, actionnée par une pompe à moteur (électrique ou à explosion) ou à main, avec haute vitesse de poinçonnage.
Indiquée pour tous les produits de la gamme presses, joints rapides, tubes, pompes à moteur ou à main.
Possibilité de substitution vite du poinçon et de la matrice (2 minutes).
Conexion entre poinçonneuse et pompe hydraulique au moyen de tuyaux flexibles avec joints rapides.
Parfait rapport poids/puissance qui donne la possibilité de travailler sur des supports.
La poinçonneuse est livrée avec la gamme de clés pour la substitution des matrices et des poinçons, vanne de commande, joints rapides et caisse de protection.

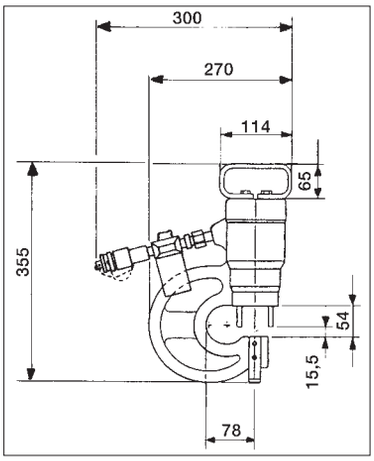

Dati tecnici

Forza massima di punzonatura 700 bar di pressione olio	30 ton
Diametro max di punzonatura	mm 20,5
Spessore max di punzonatura	mm 10
Peso punzonatrice con valvola di comando	kg 15
Misura punzioni standard	Ø mm 10,5 - 13,5 - 17,5 - 20,5
Cassa di trasporto	cm 50x40x12

Punzoni su misura a richiesta

Technical characteristics

Max punching force at 700 bar oil pressure	30 ton
Max punching diameter	mm 20,5
Max punching thickness	mm 10
Weight of punching machine with control valve	kg 15
Punches standard size	Ø mm 10,5 - 13,5 - 17,5 - 20,5
Transport case	cm 50x40x12

Made to measure punches available on request

Informations techniques

Force max e poinçonnage à 700 bar de pression huile	30 ton
Diamètre max de poinçonnage	mm 20,5
Epaisseur max de poinçonnage	mm 10
Poids de la poinçonneuse avec vanne de commande	kg 15
Dimension standard de poinçonnage	Ø mm 10,5 - 13,5 - 17,5 - 20,5
Trasport caisse	cm 50x40x12

Sur demande poinçonnages sur mesure

MATRICI E PUNZIONI | DIES AND PUNCHES | MATRICES ET POINÇONS

FORMA FORO HOLE SHAPE FORME DU TROU	Ø FOROmm Ø HOLEmm Ø TROUmm	MODELLO MATRICE DIES MODEL MODELE MATRICE	MODELLO PUNZONE PUNCH MODEL MODELE DU POINÇON
●	10,5	TM 105	TP 105
●	13,5	TM 135	TP 135
●	17,5	TM 175	TP 175
●	20,5	TM 205	TP 205

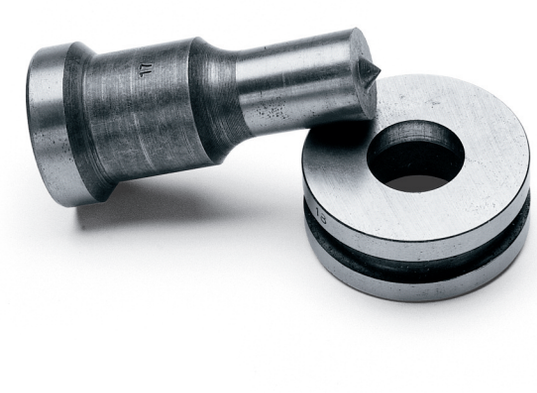

Matrici e punzoni sono realizzati in acciao speciale, opportunamente lavorato e trattato.

Dies and punches are made of high tensil alloy steel.

Matrices et poinçons sont réalisés en acier spécial dûment travaillé et traité.

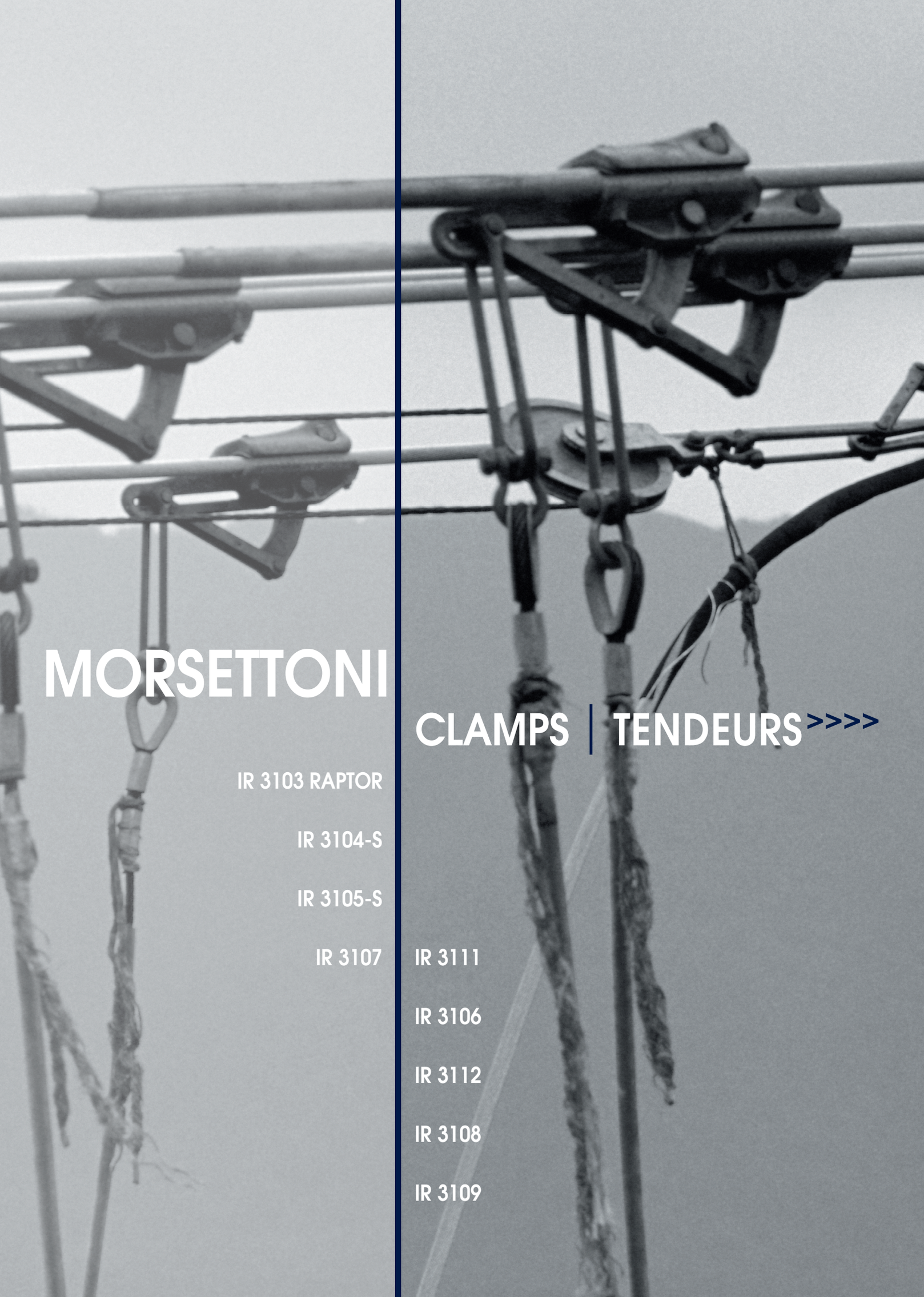

MORSETTONI

CLAMPS | TENDEURS >>>>

IR 3103 RAPTOR

IR 3104-S

IR 3105-S

IR 3107

IR 3111

IR 3106

IR 3112

IR 3108

IR 3109

MORSETTONE AUTOMATICO

I morsettoni auto-serranti *POWERCOM* possono essere utilizzati ogni qualvolta sia necessario tendere un conduttore, un cavo o un filo nudo siano essi in alluminio, alluminio-acciaio, rame o acciaio anche se rivestiti con materiale isolante.

Per ottenere prodotti di peso contenuto, rispetto al carico di lavoro applicabile, i morsettoni sono ralizzati in acciaio ad alta resistenza stampato a caldo.

Il trattamento superficiale garantisce la protezione dall'ossidazione, mentre gli ingrassatori, montati sui tipi di maggiori dimenioni, permettono una facile lubrificazione delle spine e quindi un ottimo funzionamento costante nel tempo.

La caratteristica più interessante è la possibilità di utilizzare lo stesso morsettone con conduttori o cavi di diverso diametro sostituendo solo le guaine.

L'utilizzo di guaine intercambiabili permette così di variare con un costo contenuto il diametro di chiusura del morsetto e di utilizzarlo su funi di differenti materiali.

Per conduttore OPGW, la guaina inferiore è in Adiprene, mentre quella superiore è in alluminio.

I morsettoni sono conformi alle normative di sicurezza CE (comunità europea) e certificati con la dichiarazione di incorporazione per "Quasi-Macchine" in conformità alla Direttiva Macchine 2006/42/CE, Allegato II, parte I, sezione B.

Al fine di garantire le adeguate condizioni di sicurezza ed operatività, i morsettoni *POWERCOM* devono essere tassativamente utilizzati con guaine fornite da *POWECOM*. Riganti Forging SA - TSE Powercom Division non si assume alcuna responsabilità in caso di utilizzo di guaine di diversi produttori o di differente origine

AUTOMATIC SELF-FRIPPING CLAMPS

POWERCOM self-gripping clams are suitable for aluminium, A.C.S.R., steel earthwire, antitwisting rope, copper and OPGW conductors.

Made of high tensile alloy steel, hot forged, heat-treated, precision machined and zinc-plated with a complete range of interchangeable liners.

This means working at lower costs on conductors of different materials and diameters only by changing the liners.

The liners are available in aluminium for aluminium or aluminium/steel conductors and bronze for copper conductors, steel antitwisting rope and seel earthwire.

As for OPGW conductor the lower liner is made of Adiprene, whereas the upper one is made of aluminium.

All our self-gripping clams comply with European safety standard CE and certified with the Declaration of Incorporation for "partly completed machinery" in compliance with the Machinery Directive 2006/42/CE, Annex II, part I, section B

To ensure at the best the proper and the safety working conditions, please mind that *POWERCOM* self-gripping clamps must be exclusively used with specific liners manufactured by POWERCOM SA. Riganti Forging SA - TSE Powercom Division does not take any responsibility for the use of liners of different manufacturer or origin

TENDEUR AUTOMATIQUE

Les tendeurs auto-fermants *POWERCOM* peuvent être utilisés chaque fois qu'il est nécessaire de tirer un conducteur, un câble ou un fil nu en acier, en aluminium, en cuivre ou acier revêtu avec matériel isolant.

Ces tendeurs ont été réalisés en acier à haute résistance , matrice a chaud, afin d'obtenir un poids réduit par rapport au charge de travail applicable.

Le traitement de la surface donne protection contre l'oxydation, et les graisseurs, fixés sur les tendeurs de grandes dimensions, permettent la lubrification des axes, donc un parfait fonctionnement dans le temps.

La caractéristique la plus intéressante est la possibilité de se servir du même tendeur, donc à un coût très bas, sur des diamètres différents et sur des conducteurs différents.

Pour conducteur OPGW, le fourrure interchangeables sont fabriqées la part inférior en Adiprene et la part supérior en aluminium.

Les tendeurs sont conform aux regolamentationes de sûreté CE (Communaute Europeenne) et certifiés avec la Déclaration d'incorporation pour les "quasi-machines", conformément à la directive machines 2006/42/CE, annexe II, partie I, section B.

Al fine di garantire le adeguate condizioni di sicurezza ed operatività, i morsettoni *POWERCOM* devono essere tassativamente utilizzati con guaine fornite da *POWECOM*. Riganti Forging SA - TSE Powercom Division non si assume alcuna responsabilità in caso di utilizzo di guaine di diversi produttori o di differente origine

SELF-GRIPPING CLAMP IR 3103 - RAPTOR



MORSETTONE AUTOMATICO

Morsettone auto serrante, a guaine intercambiabili, adatto per serrare conduttori in alluminio, alluminio-acciaio e funi acciaio in un range di diametro tra 45 e 57 mm (vedi sotto). È costruito con acciaio legato ad alta resistenza, stampato a caldo, trattato termicamente, accuratamente lavorato e cadmiato. L'innovativo design del morsettone IR 3103 Raptor, di tipo "semieucentrico", consente un facile allineamento tra il morsettone ed il conduttore durante le manovre di erraggio e trazione, assicurando un perfetto allineamento tra le componenti ed evitando di ingenerare flessioni o rotazioni del conduttore. Il morsetto IR 3103 Raptor è dotato di diversi punti di ancoraggio a doppia presa baricentrica per facilitarne le operazioni di sollevamento e permetterne la facile disposizione in trazione.
Le spine sono munite di ingrassatore.

AUTOMATIC SELF-GRIPPING CLAMPS

Suitable for aluminium, A.C.S.R., round steel wire for a range between 45 mm and 57 mm diameter (see below).
Made of high tensile alloy steel, hot forged, heat-treated, precision machined and zinc-plated with a complete range of interchangeable liners.
The innovative design of IR 3103 Raptor clamp, "semi-eucentric" type, allows an easy alignment between the self-gripping clamp and the conductor during the stringing operations, ensuring a perfect alignment of the elements and avoiding conductor rotation and bending.
IR 3103 Raptor is equipped with different "double barycentric grip" anchoring points in order to simplify the lifting and the stringing operations.
The plugs are supplied with grease nipples.

TENDEUR AUTOMATIQUE

Tendeur autofermant, avec fourrures interchangeables, pour serrer des conducteurs en aluminium, aluminium-acier et des câbles en acier de diamètre entre 45 mm et 57 mm (voir au dessous). Il est fabriqué en alliage d'acier à haute résistance, estampé à chaud, avec traitement thermique, soigneusement assemblé et cadmié. Le design innovateur du tendeur IR 3103 Raptor, de type "demi-eucentrique", permet un alignement naturel entre le tendeur et le conducteur pendant les manœuvres de serrage et de traction assurant ainsi un alignement parfait entre les composants et évitant les flexions ou rotations du conducteur.
IR 3103 Raptor est équipé de différents points d'ancrage à double prise barycentrique pour faciliter les opérations de soulèvement et permettre une mise en traction plus facile.
Les goupilles sont pourvues de graisseur.

Carico massimo di sicurezza testato	140 kN*	**Tested maximum safety load**	140 kN*	**Charge maximale de sécurité testée**	140 kN*
Carico massimo di sicurezza CE	84 kN	**CE maximum safety load**	84 kN	**Charge maximale de sécurité CE**	84 kN
Carico minimo di rottura	420 kN	**Minimum breaking load**	420 kN	**Charge minimum de rupture**	420 kN
Peso (senza guaina)	kg 26	**Weight (without liners)**	kg 26	**Poids (sans fourrures)**	kg 26

*Il carico max può variare in base ai fattori di sicurezza delle norme locali. - *Max load may vary according to the safety factors of local regulations.
*La charge maximale peut varier en fonction des facteurs de sécurité des réglementations locales.

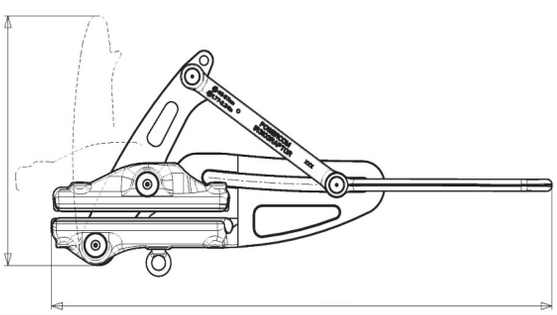

BREVETTO INTERNAZIONALE
INTERNATIONAL PATENT
BREVET INTERNATIONAL

SELF GRIPPING CLAMP IR 3103 - RAPTOR

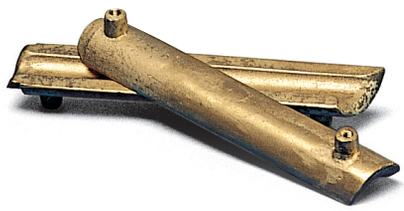

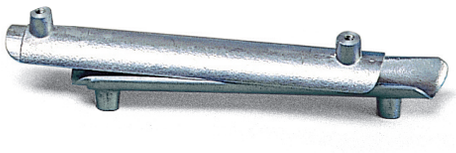

GUAINE INTERCAMBIABILI

Le guaine intercambiabili per morsettoni IR 3103 Raptor sono costruite in alluminio per conduttori alluminio, ACSR etc... e in bronzo per funi acciaio tonde

INTERCHANGEABLE LINERS

IR 3103 Raptor liners are avilable in aluminium for aluminium or aluminium/steel conductors and bronze for round steel rope.

FORRURES INTERHANGEABLES

Les fourrures interchangeables pour les tendeurs IR 3103 Raptor sont fabriquées en aluminium pour les conducteurs en aluminium, ACSR etc...
Elles sont aussi fabriquées en bronze pour les câbles rondes en acier.

GUAINA | LINER | FOURRURE	
M GA 03	**M GV 03**
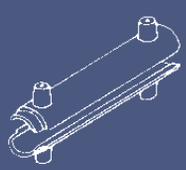	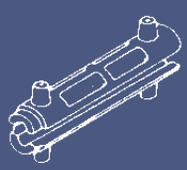
GUAINE PER CONDUTTORI ALLUMINIO LINERS FOR ALUMINIUM CONDUCTORS FORRURES POUR CONDUCTEURS EN ALUMINIUM	GUAINE PER FUNI ACCIAIO TONDE LINERS FOR ROUND STEEL WIRES FORRURES POUR CÂBLES RONDES EN ACIER
PRODOTTE SU RICHIESTA CON DIAMETRO ESATTO COMPRESO TRA 45 E 57 MM SUPPLIED ON REQUEST WITH EXACT DIAMETER FROM 45 TO 57 MM FABRIQUEES SUR DEMANDE AVEC DIAMETRE PRECIS DE 45 MM A 57 MM	PRODOTTE SU RICHIESTA CON DIAMETRO ESATTO COMPRESO TRA 34 E 46 MM SUPPLIED ON REQUEST WITH EXACT DIAMETER FROM 34 TO 46 MM FABRIQUEES SUR DEMANDE AVEC DIAMETRE PRECIS DE 34 MM A 46 MM

BREVETTO INTERNAZIONALE
INTERNATIONAL PATENT
BREVET INTERNATIONAL

SELF GRIPPING CLAMP IR 3104 - S



MORSETTONE AUTOMATICO

Morsettone auto serrante, a guaine intercambiabili, adatto per serrare conduttori in alluminio, alluminio-acciaio, rame e fune acciaio da 10 a 45 mm.
È costruito con acciaio legato ad alta resistenza, stampato a caldo, trattato termicamente, accuratamente lavorato e zincato.
Le spine sono munite di ingrassatore.

Carico massimo di sicurezza testato	117 kN*
Carico massimo di sicurezza CE	62 kN
Carico minimo di rottura	310 kN
Peso (senza guaina)	kg 17

AUTOMATIC SELF-GRIPPING CLAMPS

Suitable for aluminium, A.C.S.R., steel earthwire, antitwisting rope and copper conductors. Made of high tensile alloy steel, hot foged, heat-treated, precision machined and zinc-plated with a complete range of interchangeable liners. The liners are available in aluminium for aluminium or aluminium/steel conductors and bronze for copper conductors, steel antitwisting rope and steel earth wire from Ø 10 mm to 45 mm.

Tested maximum safety load	117 kN*
CE maximum safety load	62 kN
Minimum breaking load	310 kN
Weight (without liners)	kg 17

TENDEUR AUTOMATIQUE

Tendeur autofermant, avec fourrures interchangeables, pour serrer conducteurs en aluminium, aluminium-acier, cuivre et câbles en acier de 10 mm à 45 mm.
Il est fabriqué en alliage d'acier à haute résistance, matrice à chaud, avec traitement thermique, soigneusement assemblé et zingué.
Les goupilles sont pourvues de graisseur.

Charge maximale de sécurité testée	117 kN*
Charge maximale de sécurité CE	62 kN
Charge minimum de rupture	310 kN
Poids (sans fourrures)	kg 17

*Il carico max può variare in base ai fattori di sicurezza delle norme locali. - *Max load may vary according to the safety factors of local regulations.
*La charge maximale peut varier en fonction des facteurs de sécurité des réglementations locales.

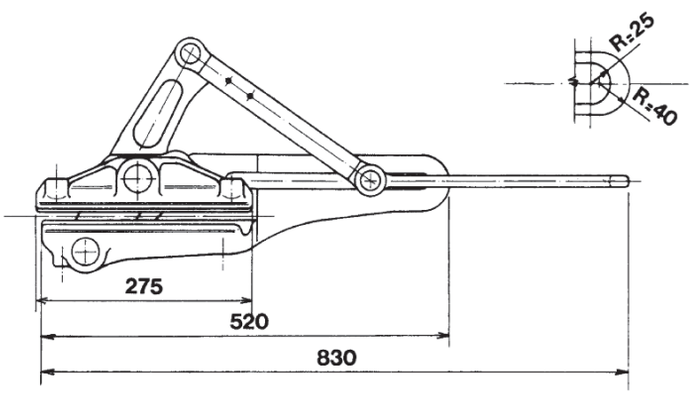

BREVETTO INTERNAZIONALE
INTERNATIONAL PATENT
BREVET INTERNATIONAL

INTERCHANGEABLE LINERS IR 3104 - S

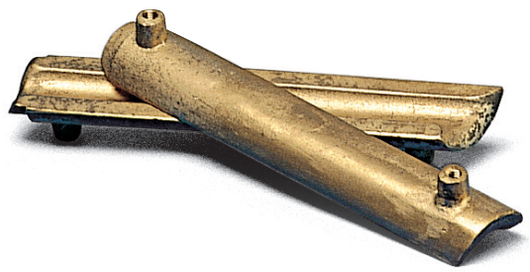



GUAINE INTERCAMBIABILI

Guaine intercambiabili per morsettoni IR 3104 - S sono costruite in alluminio per conduttori alluminio, ACSR etc... e in bronzo per conduttori in rame, funi acciaio tonde o quadre.

INTERCHANGEABLE LINERS

The liners are available in aluminium for aluminium or aluminium/steel conductors and bronze for copper conductors, steel antitwisting rope and steel earth wire.

FORRURES INTERCHANGEABLES

Les fourrures interchangeables pour les tendeurs IR 3104 - S sont fabriquées en aluminium pour les conducteurs en aluminium, ACSR etc...
Elles sont aussi fabriquées en bronze pour tous conducteurs en cuivre, ou en acier, pour tous câbles rondes ou carrés.

	TIPO GUAINA | LINER MODEL | TYPE FOURRURE			
GAMMA CONDUTTORI RANGE CONDUCTORS GAMME CONDUCTEURS	M GA 04 GUAINE PER CONDUTTORI ALLUMINIO LINERS FOR ALUMINIUM CONDUCTORS FORRURES POUR CONDUCTEURS EN ALUMINIUM	M GB 04 GUAINE PER CONDUTTORI RAME LINERS FOR COPPER CONDUCTORS FORRURES POUR CONDUCTEURS EN CUIVRE	M GV 04 GUAINE PER FUNI ACCIAIO TONDE LINERS FOR ROUND STEEL WIRES FORRURES POUR CABLES RONDES EN ACIER	M GQ 04 GUAINE PER FUNI ACCIAIO QUADRE LINERS FOR SQUARE STEEL WIRES FORRURES POUR CABLES CARRÉS EN ACIER
10÷10,5	G4A 100F	G4B 100F	PRODOTTE SU RICHIESTA CON DIAMETRO ESATTO COMPRESI TRA 10 E 34 MM SUPPLIED ON REQUEST WITH EXACT DIAMETER FROM 10 TO 34 MM FABRIQUEES SUR DEMANDE AVEC DIAMETRE PRECIS DE 10 A 34 MM	PRODOTTE SU RICHIESTA CON DIAMETRO ESATTO COMPRESI TRA 8 E 28 MM SUPPLIED ON REQUEST WITH EXACT DIAMETER FROM 8 TO 28 MM FABRIQUEES SUR DEMANDE AVEC DIAMETRE PRECIS DE 8 A 28 MM
10,5÷12	G4A 105F	G4B 105F		
12÷13,5	G4A 120F	G4B 120F		
13,5÷15	G4A 135F	G4B 135F		
15÷16,5	G4A 150F	G4B 150F		
16,5÷18	G4A 165F	G4B 165F		
18÷19,5	G4A 180F	G4B 180F		
19,5÷21	G4A 195F	G4B 195F		
21÷22,5	G4A 210F	G4B 210F		
22,5 ÷ 24	G4A 225F	G4B 225F		
24 ÷ 25,5	G4A 240F	G4B 240F		
25,5 ÷ 27	G4A 255F	G4B 255F		
27 ÷ 28,5	G4A 270F	G4B 270F		
28,5 ÷ 30	G4A 285F	G4B 285F		
30 ÷ 31,5	G4A 300F	G4B 300F		
31,5 ÷ 33	G4A 315F	G4B 315F		
33 ÷ 34,5	G4A 330F	G4B 330F		
34,5 ÷ 36	G4A 345F	G4B 345F		
36 ÷ 37,5	G4A 360F	G4B 360F		
37,5 ÷ 39	G4A 375F	G4B 375F		
39 ÷ 40,5	G4A 390F	G4B 390F		
40,5 ÷ 45	ON SPECIFIC Ø	ON SPECIFIC Ø		

SELF GRIPPING CLAMP IR 3104 - S



MORSETTONE AUTOMATICO

Morsettone auto serrante, a guaine intercambiabili, adatto per serrare conduttori in alluminio, alluminio-acciaio, rame e fune da 8 a 35,2 mm.
È costruito con acciaio legato ad alta resistenza, stampato a caldo, trattato termicamente, accuratamente lavorato e zincato.
Le spine sono munite di ingrassatore.

AUTOMATIC SELF-GRIPPING CLAMPS

Suitable for aluminium, A.C.S.R., steel earthwire, antitwisting rope and copper conductors. Made of high tensile alloy steel, hot foged, heat-treated, precision machined and zinc-plated with a complete range of interchangeable liners. The liners are available in aluminium for aluminium or aluminium/steel conductors and bronze for copper conductors, steel antitwisting rope and steel earth wire from 8 mm to 35,2 mm.

TENDEUR AUTOMATIQUE

Tendeur autofermant, avec fourrures interchangeables, pour serrer conducteurs en aluminium, aluminium-acier, cuivre et câbles en acier de 8 mm à 35,2 mm.
Il est fabriqué en alliage d'acier à haute résistance, matrice à chaud, avec traitement thermique, soigneusement assemblé et zingué.
Les goupilles sont pourvues de graisseur.

Carico massimo di sicurezza testato	88 kN*	**Tested maximum safety load**	88 kN*	**Charge maximale de sécurité testée**	88 kN*
Carico massimo di sicurezza CE	55 kN	**CE maximum safety load**	55 kN	**Charge maximale de sécurité CE**	55 kN
Carico minimo di rottura	275 kN	**Minimum breaking load**	275 kN	**Charge minimum de rupture**	275 kN
Peso (senza guaina)	kg 13,5	**Weight (without liners)**	kg 13,5	**Poids (sans fourrures)**	kg 13,5

*Il carico max può variare in base ai fattori di sicurezza delle norme locali. - *Max load may vary according to the safety factors of local regulations.
*La charge maximale peut varier en fonction des facteurs de sécurité des réglementations locales.

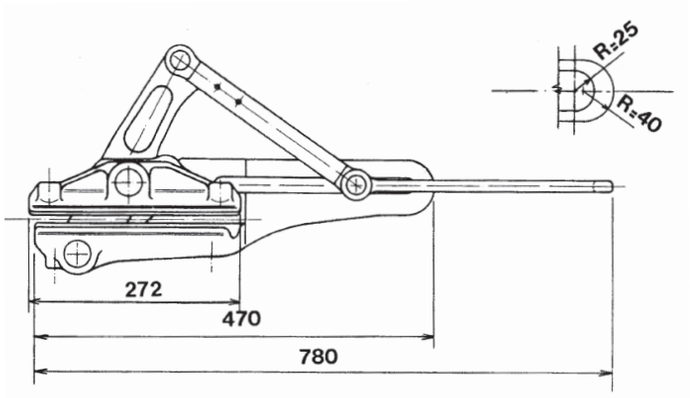

BREVETTO INTERNAZIONALE
INTERNATIONAL PATENT
BREVET INTERNATIONAL

INTERCHANGEABLE LINERS IR 3105 - S

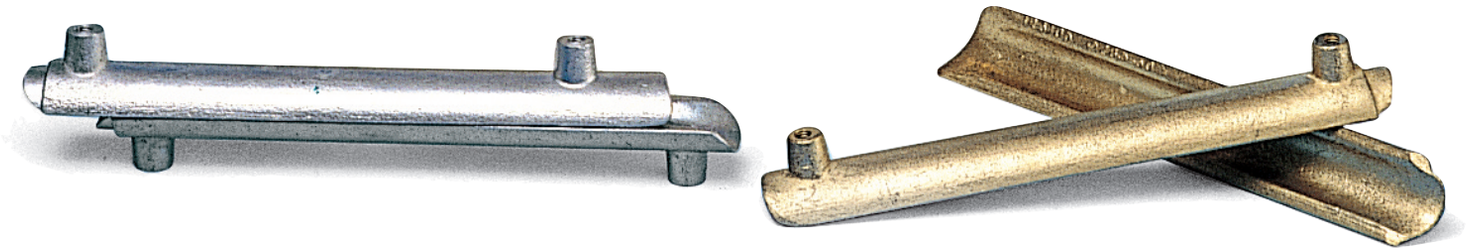

GUAINE INTERCAMBIABILI

Guaine intercambiabili per morsettoni IR 3105 - S sono costruite in alluminio per conduttori alluminio, ACSR etc... e in bronzo per conduttori in rame, funi acciaio tonde o quadre.

INTERCHANGEABLE LINERS

The liners are available in aluminium for aluminium or aluminium/steel conductors and bronze for copper conductors, steel antitwisting rope and steel earth wire.

FORRURES INTERCHANGEABLES

Les fourrures interchangeables pour les tendeurs IR 3105 - S sont fabriquées en aluminium pour les conducteurs en aluminium, ACSR etc...
Elles sont aussi fabriquées en bronze pour tous conducteurs en cuivre, ou en acier, pour tous câbles rondes ou carrés.

	TIPO GUAINA | LINER MODEL | TYPE FOURRURE			
GAMMA CONDUTTORI RANGE CONDUCTORS GAMME CONDUCTEURS	M GA 05 GUAINE PER CONDUTTORI ALLUMINIO LINERS FOR ALUMINIUM CONDUCTORS FORRURES POUR CONDUCTEURS EN ALUMINIUM	M GB 05 GUAINE PER CONDUTTORI RAME LINERS FOR COPPER CONDUCTORS FORRURES POUR CONDUCTEURS EN CUIVRE	M GV 05 GUAINE PER FUNI ACCIAIO TONDE LINERS FOR ROUND STEEL WIRES FORRURES POUR CABLES RONDES EN ACIER	M GQ 05 GUAINE PER FUNI ACCIAIO QUADRE LINERS FOR SQUARE STEEL WIRES FORRURES POUR CABLES CARRÉS EN ACIER
8 ÷ 9	G5A 080F	G5B 080F	PRODOTTE SU RICHIESTA CON DIAMETRO ESATTO COMPRESI TRA 8 E 22 MM SUPPLIED ON REQUEST WITH EXACT DIAMETER FROM 8 TO 22 MM FABRIQUEES SUR DEMANDE AVEC DIAMETRE PRECIS DE 8 A 22 MM	PRODOTTE SU RICHIESTA CON DIAMETRO ESATTO COMPRESI TRA 8 E 24 MM SUPPLIED ON REQUEST WITH EXACT DIAMETER FROM 8 TO 24 MM FABRIQUEES SUR DEMANDE AVEC DIAMETRE PRECIS DE 8 A 24 MM
9 ÷ 10,5	G5A 090F	G5B 090F		
10,5 ÷ 12	G5A 105F	G5B 105F		
12 ÷ 13,5	G5A 120F	G5B 120F		
13,5 ÷ 15	G5A 135F	G5B 135F		
15 ÷ 16,5	G5A 150F	G5B 150F		
16,5 ÷ 18	G5A 165F	G5B 165F		
18 ÷ 19,5	G5A 180F	G5B 180F		
19,5 ÷ 21	G5A 195F	G5B 195F		
21 ÷ 22,5	G5A 210F	G5B 210F		
22,5 ÷ 24	G5A 225F	G5B 225F		
24 ÷ 25,5	G5A 240F	G5B 240F		
25,5 ÷ 27	G5A 255F	G5B 255F		
27 ÷ 28,5	G5A 270F	G5B 270F		
28,5 ÷ 30	G5A 285F	G5B 285F		
30 ÷ 31,5	G5A 300F	G5B 300F		
31,5 ÷ 35,2	ON SPECIFIC Ø	ON SPECIFIC Ø		

SELF GRIPPING CLAMP IR 3107

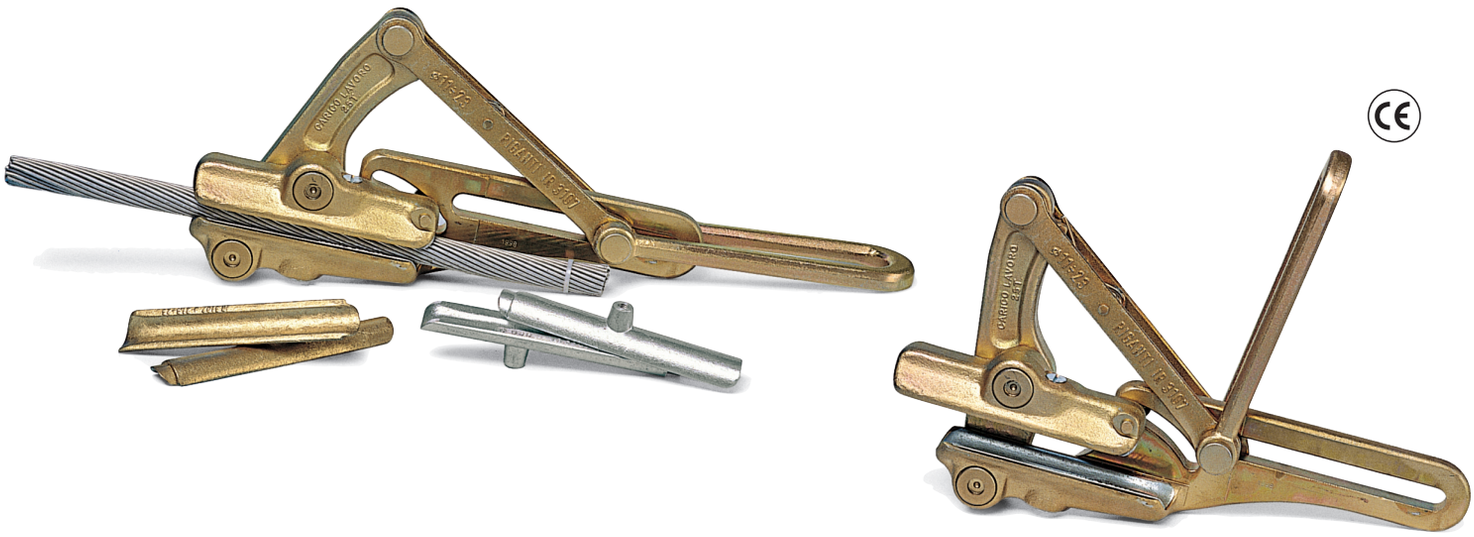

MORSETTONE AUTOMATICO

Morsettone autoserrante a guaine intercambiabili, adatto per serrare conduttori in alluminio, alluminio-acciaio, rame e fune acciaio da 6 a 23 mm.
È costruito con acciaio legato ad alta resistenza, stampato a caldo, trattato termicamente, accuratamente lavorato e zincato.

Carico massimo di sicurezza testato	59 kN*
Carico massimo di sicurezza CE	36 kN
Carico minimo di rottura	180 kN
Peso (senza guaina)	kg 7

AUTOMATIC SELF-GRIPPING CLAMPS

Suitable for aluminium, A.C.S.R., steel earthwire, antitwisting rope and copper conductors from 6 mm to 23 mm.
Made of high tensile alloy steel, hot forged, heat-treated, precision machined and zinc-plated with a complete range of interchangeable liners.
The liners are available in aluminium for aluminium or aluminium/steel conductors and bronze for copper conductors, steel antitwisting rope and steel earth wire.

Tested maximum safety load	59 kN*
CE maximum safety load	36 kN
Minimum breaking load	180 kN
Weight (without liners)	kg 7

TENDEUR AUTOMATIQUE

Tendeur autofermant, avec fourrures interchangeables, pour serrer conducteurs en aluminium, aluminium-acier, cuivre et câbles en acier de 6 mm à 23 mm.
Il est fabriqué en alliage d'acier à haute résistance, matrice à chaud, avec traitement thermique, soigneusement assemblé et zingué.

Charge maximale de sécurité testée	59 kN*
Charge maximale de sécurité CE	36 kN
Charge minimum de rupture	180 kN
Poids (sans fourrures)	kg 7

*Il carico max può variare in base ai fattori di sicurezza delle norme locali. - *Max load may vary according to the safety factors of local regulations.
*La charge maximale peut varier en fonction des facteurs de sécurité des réglementations locales.

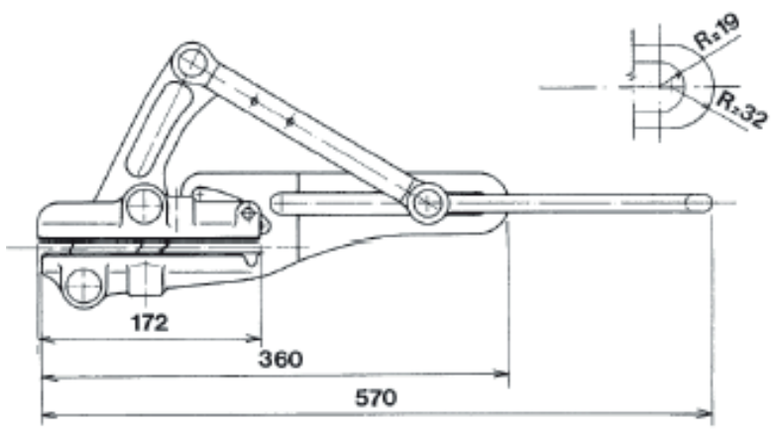

INTERCHANGEABLE LINERS IR 3107

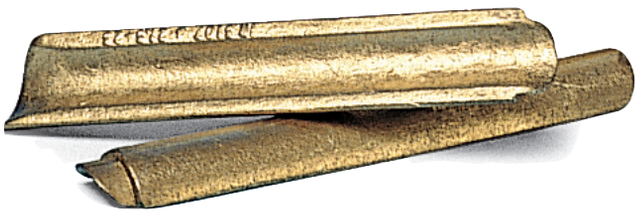

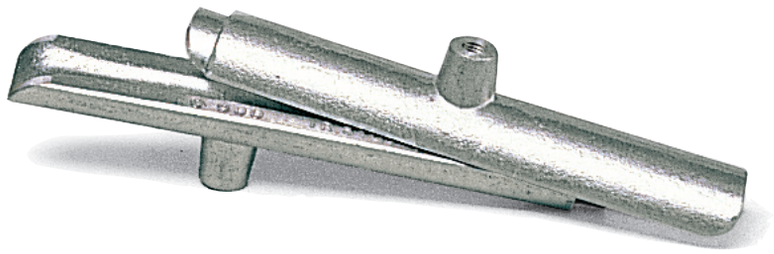

GUAINE INTERCAMBIABILI

Guaine intercambiabili per morsettoni IR 3107 sono costruite in alluminio per conduttori alluminio, ACSR etc... e in bronzo per conduttori in rame, funi acciaio tonde o quadre.

INTERCHANGEABLE LINERS

The liners are available in aluminium for aluminium or aluminium/steel conductors and bronze for copper conductors, steel antitwisting rope and steel earth wire.

FORRURES INTERCHANGEABLES

Les fourrures interchangeables pour les tendeurs IR 3107 sont fabriquées en aluminium pour les conducteurs en aluminium, ACSR etc...
Elles sont aussi fabriquées en bronze pour tous conducteurs en cuivre, ou en acier, pour tous câbles rondes ou carrés.

	TIPO GUAINA | LINER MODEL | TYPE FOURRURE			
GAMMA CONDUTTORI RANGE CONDUCTORS GAMME CONDUCTEURS	M GA 07 GUAINE PER CONDUTTORI ALLUMINIO LINERS FOR ALUMINIUM CONDUCTORS FORRURES POUR CONDUCTEURS EN ALUMINIUM	M GB 07 GUAINE PER CONDUTTORI RAME LINERS FOR COPPER CONDUCTORS FORRURES POUR CONDUCTEURS EN CUIVRE	M GV 07 GUAINE PER FUNI ACCIAIO TONDE LINERS FOR ROUND STEEL WIRES FORRURES POUR CABLES RONDES EN ACIER	M GQ 07 GUAINE PER FUNI ACCIAIO QUADRE LINERS FOR SQUARE STEEL WIRES FORRURES POUR CABLES CARRÉS EN ACIER
6 ÷ 6,5	G7A 060F	G7B 060F	PRODOTTE SU RICHIESTA CON DIAMETRO ESATTO COMPRESI TRA 8 E 22 MM SUPPLIED ON REQUEST WITH EXACT DIAMETER FROM 8 TO 22 MM FABRIQUEES SUR DEMANDE AVEC DIAMETRE PRECIS DE 8 A 22 MM	PRODOTTE SU RICHIESTA CON DIAMETRO ESATTO COMPRESI TRA 8 E 24 MM SUPPLIED ON REQUEST WITH EXACT DIAMETER FROM 8 TO 24 MM FABRIQUEES SUR DEMANDE AVEC DIAMETRE PRECIS DE 8 A 24 MM
6,5 ÷ 8	G7A 065F	G7B 065F		
8 ÷ 9,5	G7A 080F	G7B 080F		
9,5 ÷ 11	G7A 095F	G7B 095F		
11 ÷ 12,5	G7A 110F	G7B 110F		
12,5 ÷ 14	G7A 125F	G7B 125F		
14 ÷ 15,5	G7A 140F	G7B 140F		
15,5 ÷ 17	G7A 155F	G7B 155F		
17 ÷ 18,5	G7A 170F	G7B 170F		
18,5 ÷ 20	G7A 185F	G7B 185F		
20 ÷ 21,5	G7A 200F	G7B 200F		
21,5 ÷ 23	G7A 215F	G7B 215F		

SELF GRIPPING CLAMP IR 3111

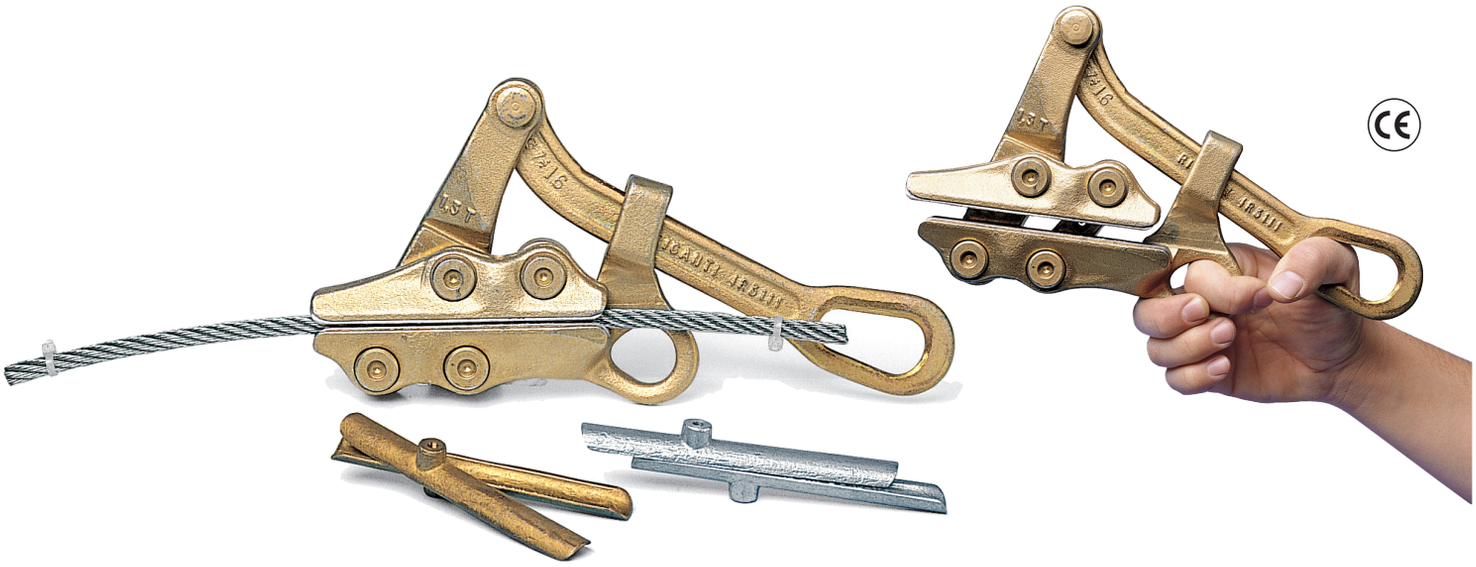

MORSETTONE AUTOMATICO

Morsettone autoserrante a guaine intercambiabili, adatto per serrare conduttori in alluminio, alluminio-acciaio, rame e fune acciaio da 7 a 16 mm.
È costruito con acciaio legato ad alta resistenza, stampato a caldo, trattato termicamente, accuratamente lavorato e zincato.

Carico massimo di sicurezza testato	59 kN*
Carico massimo di sicurezza CE	36 kN
Carico minimo di rottura	180 kN
Peso (senza guaina)	kg 7

AUTOMATIC SELF-GRIPPING CLAMPS

Suitable for aluminium, A.C.S.R., steel earthwire, antitwisting rope and copper conductors from 7 mm to 16 mm.
Made of high tensile alloy steel, hot forged, heat-treated, precision machined and zinc-plated with a complete range of interchangeable liners.
The liners are available in aluminium for aluminium or aluminium/steel conductors and bronze for copper conductors, steel antitwisting rope and steel earth wire.

Tested maximum safety load	59 kN*
CE maximum safety load	36 kN
Minimum breaking load	180 kN
Weight (without liners)	kg 7

TENDEUR AUTOMATIQUE

Tendeur autofermant, avec fourrures interchangeables, pour serrer conducteurs en aluminium, aluminium-acier, cuivre et câbles en acier de 7 mm à 16 mm.
Il est fabriqué en alliage d'acier à haute résistance, matrice à chaud, avec traitement thermique, soigneusement assemblé et zingué.

Charge maximale de sécurité testée	59 kN*
Charge maximale de sécurité CE	36 kN
Charge minimum de rupture	180 kN
Poids (sans fourrures)	kg 7

*Il carico max può variare in base ai fattori di sicurezza delle norme locali. - *Max load may vary according to the safety factors of local regulations.
*La charge maximale peut varier en fonction des facteurs de sécurité des réglementations locales.

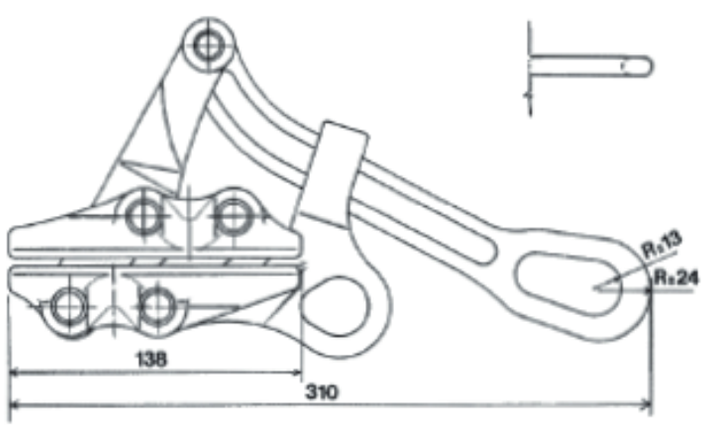

INTERCHANGEABLE LINERS IR 3111

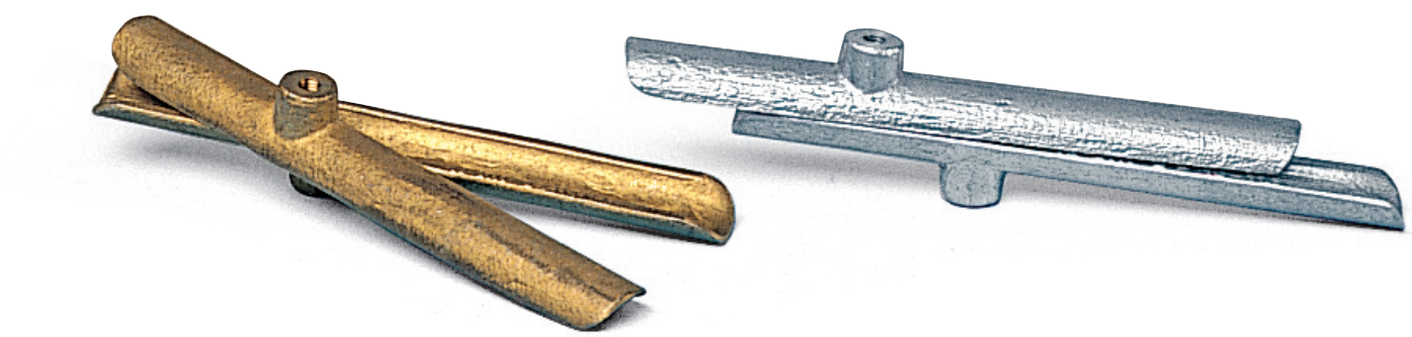

GUAINE INTERCAMBIABILI

Guaine intercambiabili per morsettoni IR 3111 sono costruite in alluminio per conduttori alluminio, ACSR etc... e in bronzo per conduttori in rame, funi acciaio tonde o quadre.

INTERCHANGEABLE LINERS

The liners are available in aluminium for aluminium or aluminium/steel conductors and bronze for copper conductors, steel antitwisting rope and steel earth wire.

FORRURES INTERCHANGEABLES

Les fourrures interchangeables pour les tendeurs IR 3111 sont fabriquées en aluminium pour les conducteurs en aluminium, ACSR etc...
Elles sont aussi fabriquées en bronze pour tous conducteurs en cuivre, ou en acier, pour tous câbles rondes ou carrés.

	TIPO GUAINA | LINER MODEL | TYPE FOURRURE			
GAMMA CONDUTTORI RANGE CONDUCTORS GAMME CONDUCTEURS	M GA 11 GUAINE PER CONDUTTORI ALLUMINIO LINERS FOR ALUMINIUM CONDUCTORS FORRURES POUR CONDUCTEURS EN ALUMINIUM	M GB 11 GUAINE PER CONDUTTORI RAME LINERS FOR COPPER CONDUCTORS FORRURES POUR CONDUCTEURS EN CUIVRE	M GV 11 GUAINE PER FUNI ACCIAIO TONDE LINERS FOR ROUND STEEL WIRES FORRURES POUR CABLES RONDES EN ACIER	M GQ 11 GUAINE PER FUNI ACCIAIO QUADRE LINERS FOR SQUARE STEEL WIRES FORRURES POUR CABLES CARRÉS EN ACIER
7 ÷ 8,5	G1A 070F	G1B 070F	PRODOTTE SU RICHIESTA CON DIAMETRO ESATTO COMPRESI TRA 7 E 13 MM SUPPLIED ON REQUEST WITH EXACT DIAMETER FROM 7 TO 13 MM FABRIQUEES SUR DEMANDE AVEC DIAMETRE PRECIS DE 7 A 13 MM	PRODOTTE SU RICHIESTA CON DIAMETRO ESATTO COMPRESI TRA 7 E 13 MM SUPPLIED ON REQUEST WITH EXACT DIAMETER FROM 7 TO 13 MM FABRIQUEES SUR DEMANDE AVEC DIAMETRE PRECIS DE 7 A 13 MM
8,5 ÷ 10	G1A 085F	G1B 085F		
10 ÷ 11,5	G1A 100F	G1B 100F		
11,5 ÷ 13	G1A 115F	G1B 115F		
13 ÷ 14,5	G1A 130F	G1B 130F		
14,5 ÷ 16	G1A 145F	G1B 145F		

SELF GRIPPING CLAMP IR 3106



MORSETTONE AUTOMATICO

Morsettone autoserrante, adatto per serrare funi in acciaio da 7,5 a 18 mm.
È costruito con acciaio legato ad alta resistenza, stampato a caldo, trattato termicamente, accuratamente lavorato e zincato.

Carico massimo di sicurezza testato	50 kN*
Carico massimo di sicurezza CE	25 kN
Carico minimo di rottura	125 kN
Peso (senza guaina)	kg 7

AUTOMATIC SELF-GRIPPING CLAMPS

Suitable for steel earth wire, antitwisting rope and copper conductor from 7,5 to 18 mm.
Made of high tensile alloy steel, hot forged, heat-treated, precision machined and zinc-plated.

Tested maximum safety load	50 kN*
CE maximum safety load	25 kN
Minimum breaking load	125 kN
Weight (without liners)	kg 7

TENDEUR AUTOMATIQUE

Tendeur autofermant pour presser câbles en acier de 7,5 à 18 mm.
Il est fabriqué en alliage d'acier à haute résistance, matrice à chaud, avec traitement thermique, soigneusement assemblé et zingué.

Charge maximale de sécurité testée	50 kN*
Charge maximale de sécurité CE	25 kN
Charge minimum de rupture	125 kN
Poids (sans fourrures)	kg 7

*Il carico max può variare in base ai fattori di sicurezza delle norme locali. - *Max load may vary according to the safety factors of local regulations.
*La charge maximale peut varier en fonction des facteurs de sécurité des réglementations locales.

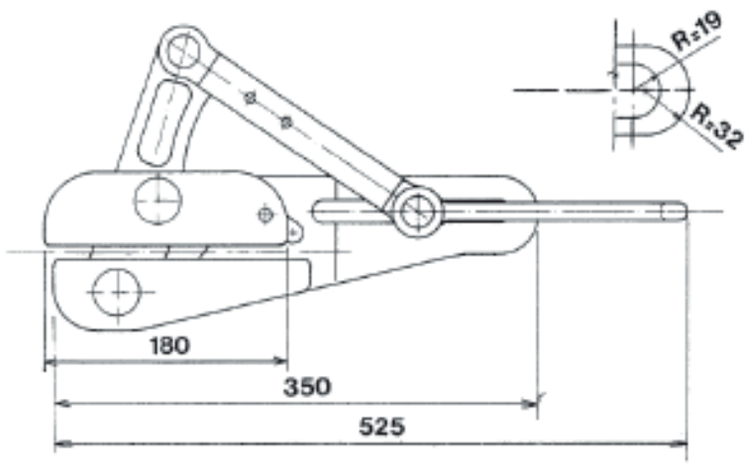

SELF GRIPPING CLAMP IR 3112 FOR OPGW

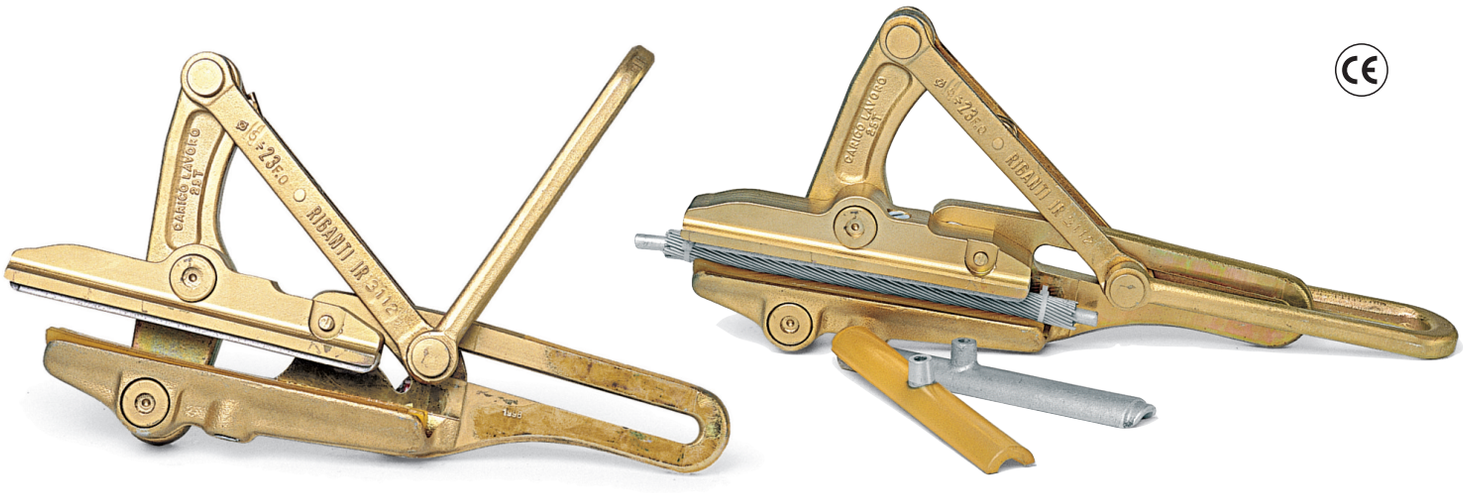

MORSETTONE AUTOMATICO

Morsettone autoserrante a guaine intercambiabili, adatto per serrare funi di guardia con anima in fibra ottica Ø esterno da 6 a 23 mm.
È costruito con acciaio legato ad alta resistenza, stampato a caldo trattato termicamente, accuratamente lavorato e zincato.

Carico massimo di sicurezza testato	59 kN*
Carico massimo di sicurezza CE	36 kN
Carico minimo di rottura	180 kN
Peso (senza guaina)	kg 7

AUTOMATIC SELF-GRIPPING CLAMPS

Suitable for OPGW conductors outer Ø 6 to 23 mm.
Made of high tensile alloy steel, hot forged, heat treated, precision machined and zinc-plated with a complete range of interchangeable liners.

Tested maximum safety load	59 kN*
CE maximum safety load	36 kN
Minimum breaking load	180 kN
Weight (without liners)	kg 7

TENDEUR AUTOMATIQUE

Tendeur autofermant, avec fourrures interchangeables, pour serrer câble avec âme en fibre optique Ø extérieur de 6 à 23 mm.
Il est fabriqué en alliage d'acier à haute résistance, matrice à chaud, avec traitement thermique, soigneusement assembré et zingué.

Charge maximale de sécurité testée	59 kN*
Charge maximale de sécurité CE	36 kN
Charge minimum de rupture	180 kN
Poids (sans fourrures)	kg 7

*Il carico max può variare in base ai fattori di sicurezza delle norme locali. - *Max load may vary according to the safety factors of local regulations.
*La charge maximale peut varier en fonction des facteurs de sécurité des réglementations locales.

INTERCHANGEABLE LINERS FOR OPGW



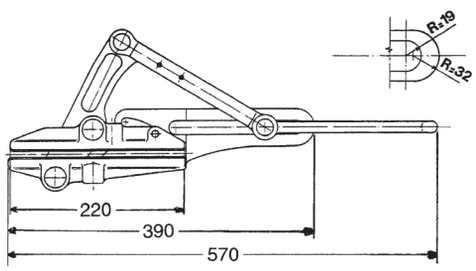

GUAINE INTERCAMBIABILI

La guaina inferiore è in Adiprene, mentre quella superiore è in alluminio.
Occorrono le guaine specifiche per ciascun diametro di conduttore.

INTERCHANGEABLE LINERS

The lower liner is made of Adiprene whereas the upper one is made of aluminium.
You need suitable liners for each conductor diameter.

FORRURES INTERCHANGEABLES

Le fourrure interchangeables son fabriqées la part inférior en Adiprene et la part supérior en aluminium.

SELF GRIPPING CLAMP IR 3108



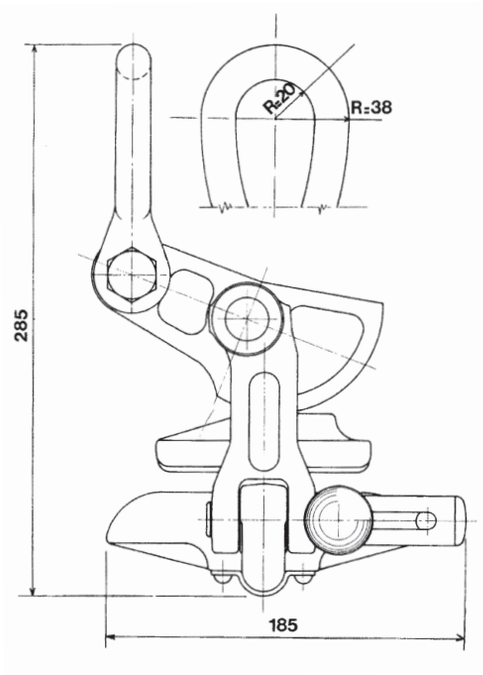

MORSETTONE AUTOMATICO

Morsettone autoserrante a guaine intercambiabili, adatto per serrare conduttori in sospensione da 7 a 38 mm.
È costruito con acciaio legato ad alta resistenza, stampato a caldo, trattato termicamente, accuratamente lavorato e zincato.

AUTOMATIC SELF-GRIPPING CLAMPS

Self-gripping clamps suitable for lifting conductors in suspension.
Suitable for aluminium, ACSR from 7 to 38 mm.
Made of high tensile alloy steel, hot forged, heat-treated, precision machined and zinc-plated with a complete range of interchangeable liners.
The liners are available in aluminium for aluminium or aluminium/steel conductors.

TENDEUR AUTOMATIQUE

Tendeur autofermant avec fourrures interchangeables pour soulèvement des conducteurs en suspension de 7 à 38 mm (aluminium A.C.S.R.).
Il est fabriqué en alliage d'acier a haute résistane, matrice à chaud, avec traitement thermique, soigneusement assemblé et zingué.

Carico massimo di sicurezza	39,2 kN*	**Maximum safety load**	39,2 kN*	**Charge maximale de sécurité**	39,2 kN*
Carico minimo di rottura	110 kN	**Minimum breaking load**	110 kN	**Charge minimum de rupture**	110 kN
Peso	kg 5,5	**Weight**	kg 5,5	**Poids**	kg 5,5

*Il carico max può variare in base ai fattori di sicurezza delle norme locali. - *Max load may vary according to the safety factors of local regulations.
*La charge maximale peut varier en fonction des facteurs de sécurité des réglementations locales.

INTERCHANGEABLE LINERS IR 3108

	TIPO GUAINA | LINER MODEL | TYPE FOURRURE
GAMMA CONDUTTORI RANGE CONDUCTORS GAMME CONDUCTEURS	M GA 08  GUAINE PER CONDUTTORI ALLUMINIO LINERS FOR ALUMINIUM CONDUCTORS FORRURES POUR CONDUCTEURS EN ALUMINIUM
7 ÷ 11	G8A 070F
9 ÷ 12	G8A 090F
12 ÷ 16	G8A 120F
15 ÷ 23	G8A 150F
22 ÷ 36	G8A 220F
30 ÷ 38	G8A 300F

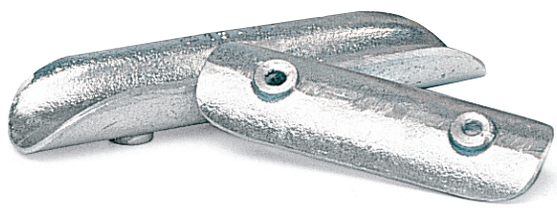

TIPO UTILIZZO | USE | USAGE

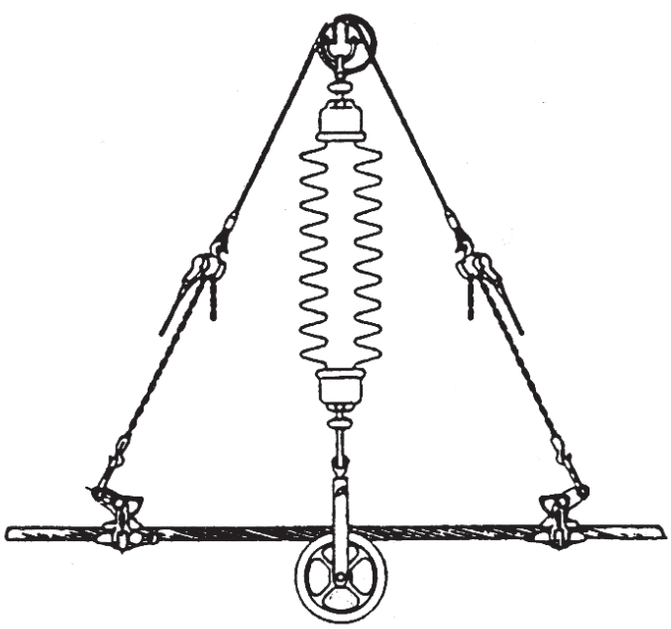

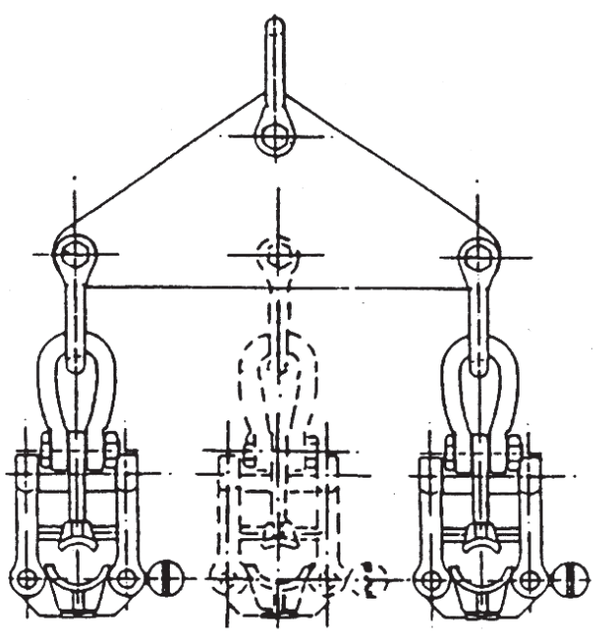

GUAINE INTERCAMBIABILI

Guaine intercambiabili per morsettoni IR 3108 sono costruite in alluminio per conduttori alluminio, ACSR.

INTERCHANGEABLE LINERS

The liners are available in aluminium for aluminium or aluminium/steel conductors

FORRURES INTERCHANGEABLES

Le fourrure interchangeables pour les tendeurs IR 3108 sont fabriquées en aluminium pour les conducteurs en aluminium , ACSR.

SELF GRIPPING CLAMP IR 3109



MORSETTONE AUTOMATICO

Morsettone autoserrante, adatto per serrare funi in acciaio e conduttori in rame da 2,5 a 15 mm.
È costruito con acciaio legato ad alta resistenza, stampato a caldo, trattato termicamente, accuratamente lavorato e zincato.

Carico massimo di sicurezza	16 kN*
Carico minimo di rottura	49 kN
Peso	kg 1,5

AUTOMATIC SELF-GRIPPING CLAMPS

Suitable for steel rope and copper conductors from 2,5 to 15 mm.
Made of high tensile alloy steel, hot forged, heat-treated, precision machined and zinc-plated.

Maximum safety load	16 kN*
Minimum breaking load	49 kN
Weight	kg 1,5

TENDEUR AUTOMATIQUE

Tendeur autofermant pour presser câbles en acier et conducteurs en cuivre de 2,5 à 15 mm.
Il est fabriqué en alliage d'acier à haute résistance, matrice a chaud, avec traitement thermique, soigneusement assemblé et zingué.

Charge maximale de sécurité	16 kN*
Charge minimum de rupture	49 kN
Poids	kg 1,5

*Il carico max può variare in base ai fattori di sicurezza delle norme locali. - *Max load may vary according to the safety factors of local regulations.
*La charge maximale peut varier en fonction des facteurs de sécurité des réglementations locales.

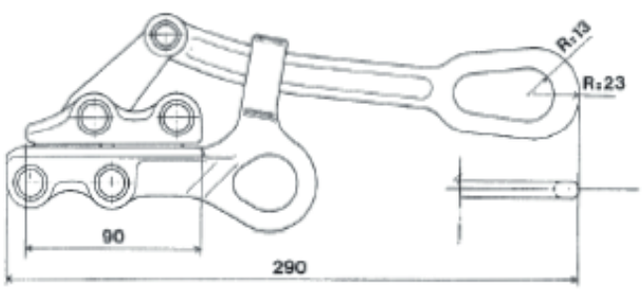

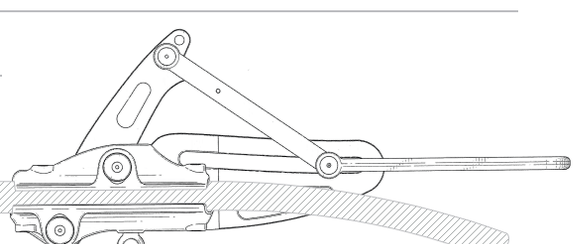

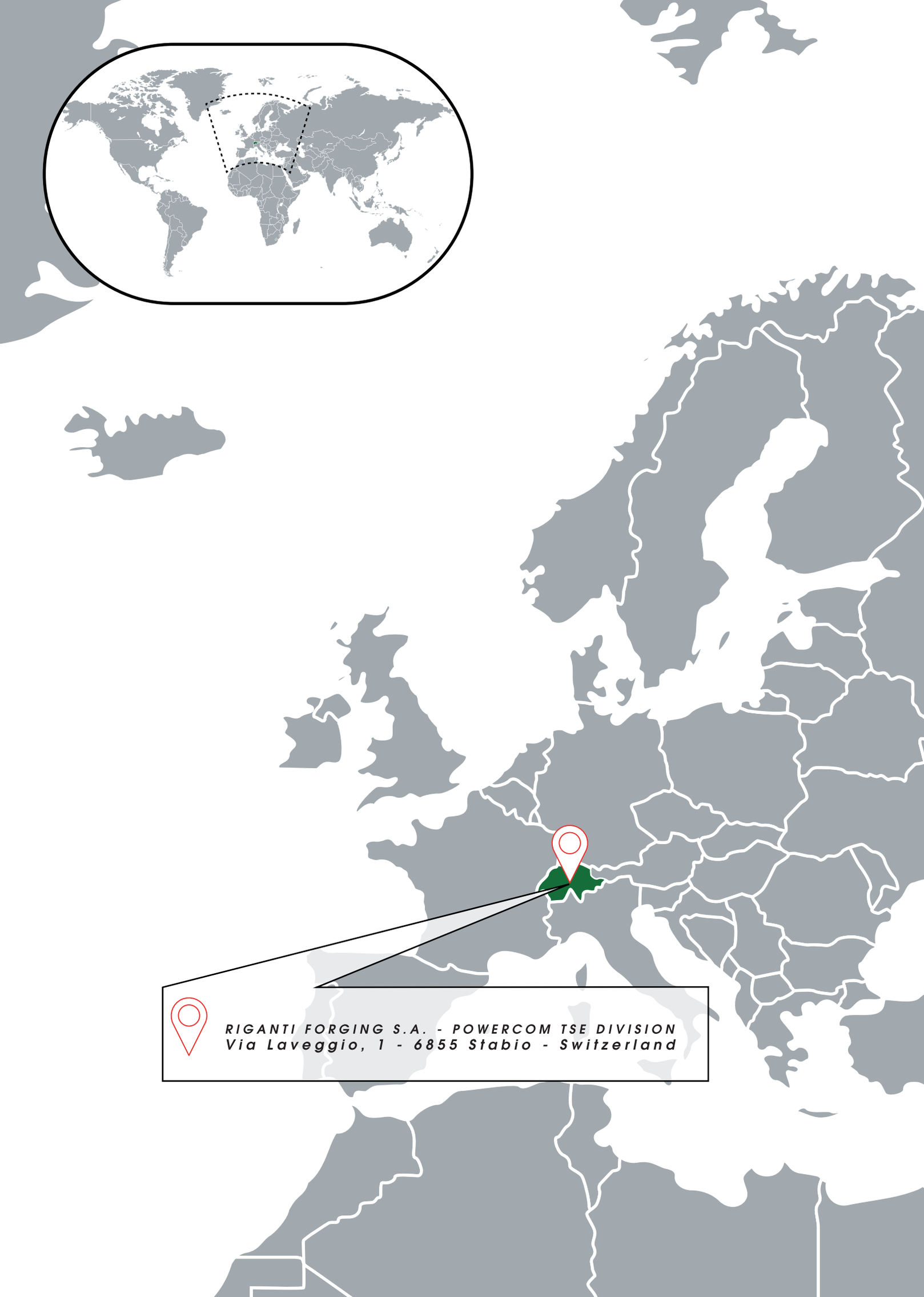
RIGANTI FORGING S.A. - POWERCOM TSE DIVISION
Via Laveggio, 1 - 6855 Stabio - Switzerland

PAESI DOVE OPERANO LE NOSTRE ATTREZZATURE

ALBANIA
ALGERIA
ANGOLA
ARGENTINA
AUSTRALIA
AUSTRIA
BAHRAIN
BANGLADESH
BELGIUM
BOLIVIA
BOSNIA-HERCEGOVINA
BOTSWANA
BRAZIL
BULGARIA
CAMEROON
CANADA
CHILE
CINA
COLOMBIA
CONGO
COSTA RICA
CROATIA
CUBA
CYPRUS
DENMARK
DOMINICAN REPUBLIC
ECUADOR
EGYPT
EL SALVADOR
ETHIOPIA
FIJI
FINLAND
FRANCE
GERMANY

COUNTRIES WHERE POWERCOM EQUIPMENT OPERATES

GHANA
GREECE
GUATEMALA
HONDURAS
HUNGARY
ICELAND
INDIA
INDONESIA
IRAN
IRAQ
IRELAND
ITALY
JORDAN
KENYA
KOREA SOUTH
KUWAIT
LEBANON
LIBYA
LUXEMBOURG
MACEDONIA
MALAYSIA
MALI
MALTA
MAURITIUS
MEXICO
MOLDAVIA
MOROCCO
MOZAMBIQUE
NAMIBIA
NETHERLANDS
NEW ZEALAND
NIGERIA
NORWAY
OMAN

LES NATIONS OÙ NOTRE EQUIPMENT EST EMPLOYÉ

PAKISTAN
PARAGUAJ
PERU
PHILIPPINES
POLAND
PORTUGAL
QATAR
ROMANIA
RUSSIA
SAUDI ARABIA
SERBIA
SIERRA LEONE
SINGAPORE
SLOVENIA
SOUTH AFRICA
SPAIN
SRI LANKA
SWEDEN
SWITZERLAND
SYRIA
TAIWAN
TANZANIA
THAILAND
TUNISIA
TURKEY
UNITED ARAB EMIRATES
UNITED KINDOM
UNITED STATES OF AMERICA (USA)
URUGUAY
VENEZUELA
VIETNAM
YEMEN
ZIMBABWE













Riganti Forging SA - Powercom TSE Division si riserva il diritto di variare prestazioni e caratteristiche tecniche senza preavviso.

Performances and specifications are subject to change without notice.

Riganti Forging SA - Powercom TSE Division se réserve le droit de changer sans préavis,
les performances et les caractéristiques techniques.

RIGANTI FORGING SA
POWERCOM TSE DIVISION
Via Laveggio, 1 - 6855 Stabio - Switzerland
Tel.: +41 91 6407020 - Fax: +41 91 6407024
e-mail: sales@powercom.ch - www.powercom.ch

Ed. 2021